VERSA Access Controller

ベルサアクセスコントローラ

MIWA

INDEX

VERSA Access Controllerとは ･････････････････････････4
共用エントランス運用例･････････････････････････････････6
Raccessシリーズ ･････････････････････････････････ 8～11
ノンタッチシリーズ･････････････････････････････････････ 12
FKL（FeliCa）シリーズ ･････････････････････････････････ 13
VERSA Manager ･････････････････････････････････14、15
仕様･･･16、17
外形図･･･18～21
東京ショールーム･････････････････････････････････････ 22

・FeliCaはソニー株式会社の登録商標です。FeliCaはソニー株式会社が開発した非接触ICカードの技術方式です。
・PaSoRiはソニー株式会社の登録商標です。
・AndroidはGoogle LLCの商標です。

VERSA Access Controller

ベルサアクセスコントローラ

共用エントランスリーダ性能比較

特長		Raccessキー、ノンタッチキー、FeliCaのIDキー全てに対応したマルチリーダ	ノンタッチキー対応リーダ	賃貸運用に便利なFLキーヘッド、FKLカード対応リーダ
外観		Raccess標準リーダ（マルチリーダ）	ノンタッチリーダ	FeliCaリーダ
型式		RDML−B01	RDNT−B07A	RDFL−B03M
カラー		ブラック（BK）／ホワイト（WH）	—	—
パネルサイズ		116mm×120mm (注1)	43mm×43mm (注2)	116mm×120mm (注1)
対応IDキー	Raccessキーヘッド	○	—	—
	Raccessタグ	○	—	—
	Raccessポップアップキー	○	—	—
	ノンタッチキーヘッド【彩衣-sai-】	○	○	—
	ノンタッチキーヘッド	○	○	—
	ノンタッチタグ	○	○	—
	FLキーヘッド	○	—	○
	iEL（FeliCa）カード	○	—	○
	FKL（FeliCa）カード	—	—	○ (注3)
	その他FeliCaカード（IDm読み取り）	○	—	○
	MIFARE Plus®カード（IDm読み取り）	（2021年9月対応予定）	—	—
	スマートフォン	KEYMO NEO	—	KEYMO
操作方法		ハンズフリー (注4)／IDキーをリーダにかざす	IDキーをリーダにかざす	IDキーをリーダにかざす
拡張リーダ対応		○ (注5)	—	—
連動可能設備		宅配ボックス／エレベータ／駐車場出入口／ゴミ置き場／集会室ドア 等		

（注1）2個用深型スイッチボックスへの取り付けです。
（注2）1個用深型スイッチボックスへの取り付けです。
（注3）専有部（PiACKII smart等）でFKLカードを使用する場合は、共用部はIDm読み取りとなります。
（注4）リーダを中心に約2.0mの範囲で認証ができるRaccessキーヘッド、Raccessタグ、Raccessポップアップキーの認証機能です。
（注5）Raccess拡張リーダはRaccessキーおよびノンタッチキーのみ使用できます。FeliCaキー（FLキーヘッド、iEL（FeliCa）カード 等）は使用できません。

VERSA Access Controller

ベルサアクセスコントローラ

非接触IDキーを使用して、電気錠や自動ドアを解錠するシステムです。
使用するIDキーによって3種類のシリーズをご用意しています。
ハンズフリーを可能にしたRaccessシリーズ、キーをかざして使用するノンタッチ・FeliCaシリーズ
── ご使用のシーンに合わせてお選びください。

ベルサアクセスコントローラは、共用エントランス制御器の総称であり、当社の登録商標です。

VERSA Access Controllerシステムには使用するIDによって3種類のシリーズをご用意しています。

CMRS2 (CMNT/CMFL) −211型
CMRS2 (CMNT) −210型

CMRS2 (CMNT/CMFL) −311型

LAN接続により最大64ゲートを管理可能

ベルサアクセスコントローラはLAN接続により最大8台接続することができます。CMRS2 (CMNT/CMFL) −311を8台接続すると、最大64ゲート管理することが可能です。

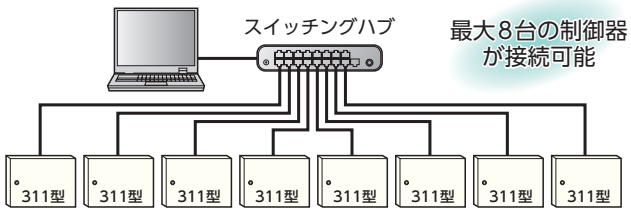

1住戸の管理ID数を最大99個まで拡張可能

1住戸あたりの管理ID数は8個ですが、管理PCソフト (VERSA Manager) を使用すると、最大99個まで対応可能となります。マンションの一室を事務所として使用する場合に最適です。

(注) CMFL−211、311 (FKL (FeliCa)) は99個までの拡張はできませんのでご注意ください。

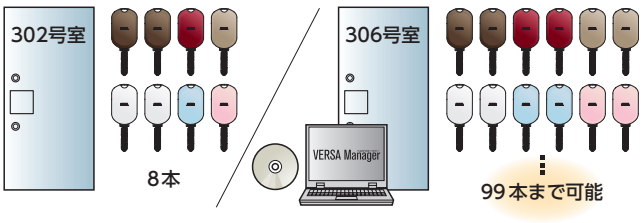

制御器とPCを接続しなくても、USBメモリを使用して登録情報の設定が可能

管理PCソフト(VERSA Manager(別途購入品)P14参照)を使用することで、USBメモリを用いて登録情報を制御器に転送することができます。また、USBメモリを用いて制御器から登録情報を吸い上げ、VERSA Managerに入力することもできます。

(注1) VERSA Managerに制御器のパスワードが設定されている必要があります。
(注2) 設定済み制御器とVERSA Managerの間でデータの入出力を行う場合、制御器タイプが一致している必要があります。

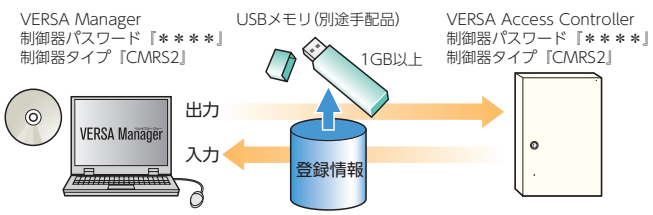

使用するIDキーは3種類をご用意

ハンズフリーを可能にしたRaccessシリーズ、キーをかざして使用するノンタッチ、FeliCaシリーズがあります。詳細は各ページを参照ください。

Raccessキー
▶詳細はP8

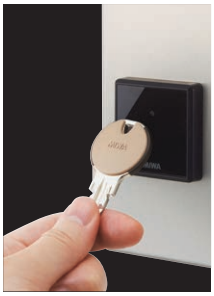

ノンタッチキーシリーズ
▶詳細はP12

FKLカード・FLキーヘッド
▶詳細はP13

CMRS2/CMNT－210、211、311型
CMFL－211、311型

ベルサアクセスコントローラ（制御器）　：CMRS2（Raccess）／CMNT（ノンタッチ）／CMFL（FeliCa FKL）

■集合住宅用の共用玄関に使用するユニットで、電気錠あるいは自動ドアを解錠できます。
管理ゲート数
CM＊＊－210、211型　：2ゲート（増設I/Fボード追加で4ゲート）
CM＊＊－311型　　：6ゲート（増設I/Fボード追加で8ゲート）

■標準で1セットに24,000個のIDキー（Raccessキー、ノンタッチキー、FeliCaカード等）を登録して使用できます。※IDキーは別発注です。

■IDキーの登録抹消は住戸単位で行います。キー等を紛失した場合でも、紛失したキーのみを簡単に無効にできる安心なシステムです。

■非接触式なのでキーヘッド等やリーダが摩耗することはありません。

■宅配ボックス、エレベータ、駐車場ゲートやEV充電器等との連動も可能です。詳細はお問い合わせください。（CM**－210には通信出力はありません。）

■WEBで共用施設を予約できる施設予約機能を追加することもできます。詳細はお問い合わせください。

■セキュリティを確保しながら住戸玄関までの新聞配達を可能にする、新聞配達セキュリティシステムも特注対応が可能です。詳細はお問い合わせください。

（注）CM**は、それぞれCMRS2（Raccess用）、CMNT（ノンタッチ用）、CMFL（FeliCa FKL用）を示します。
CMFLに210型はありませんのでご注意ください。

システム構成図

CMRS2/CMNT－210、CMRS2/CMNT/CMFL－211（管理ゲート数2カ所／オプション追加で4カ所）

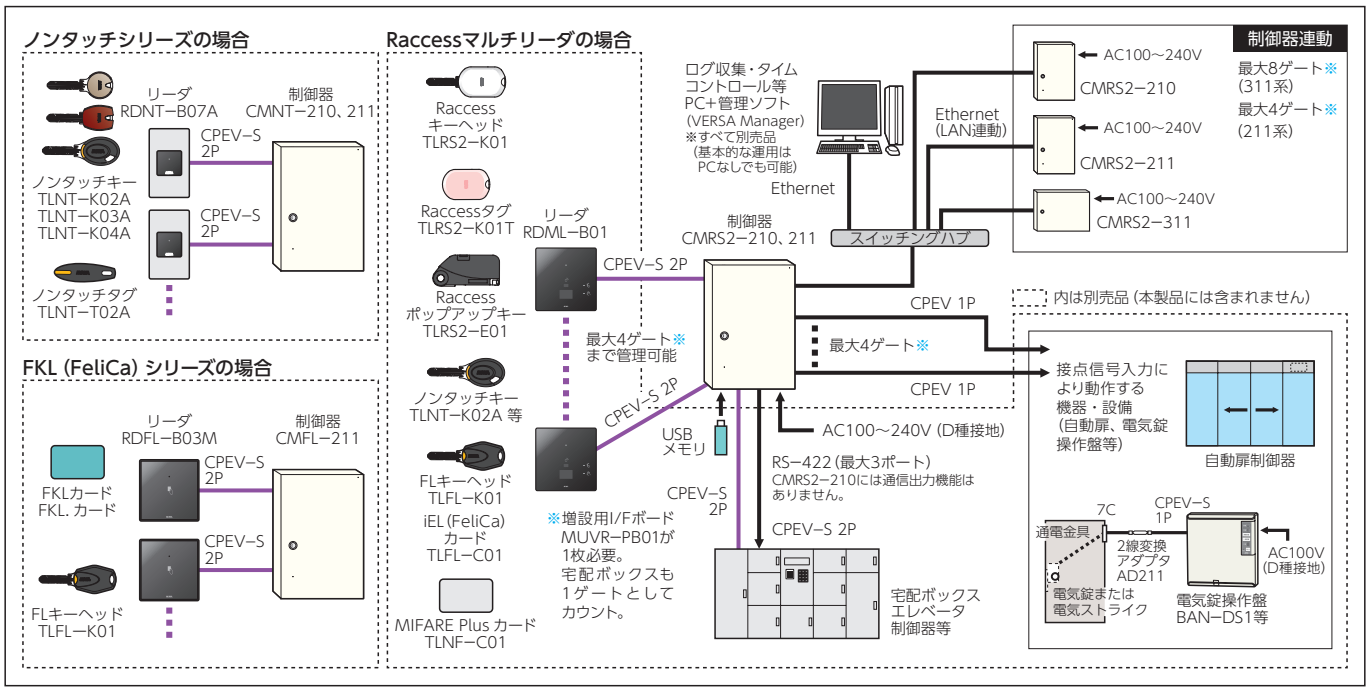

CMRS2/CMNT/CMFL－311（管理ゲート数6カ所／オプション追加で8カ所）

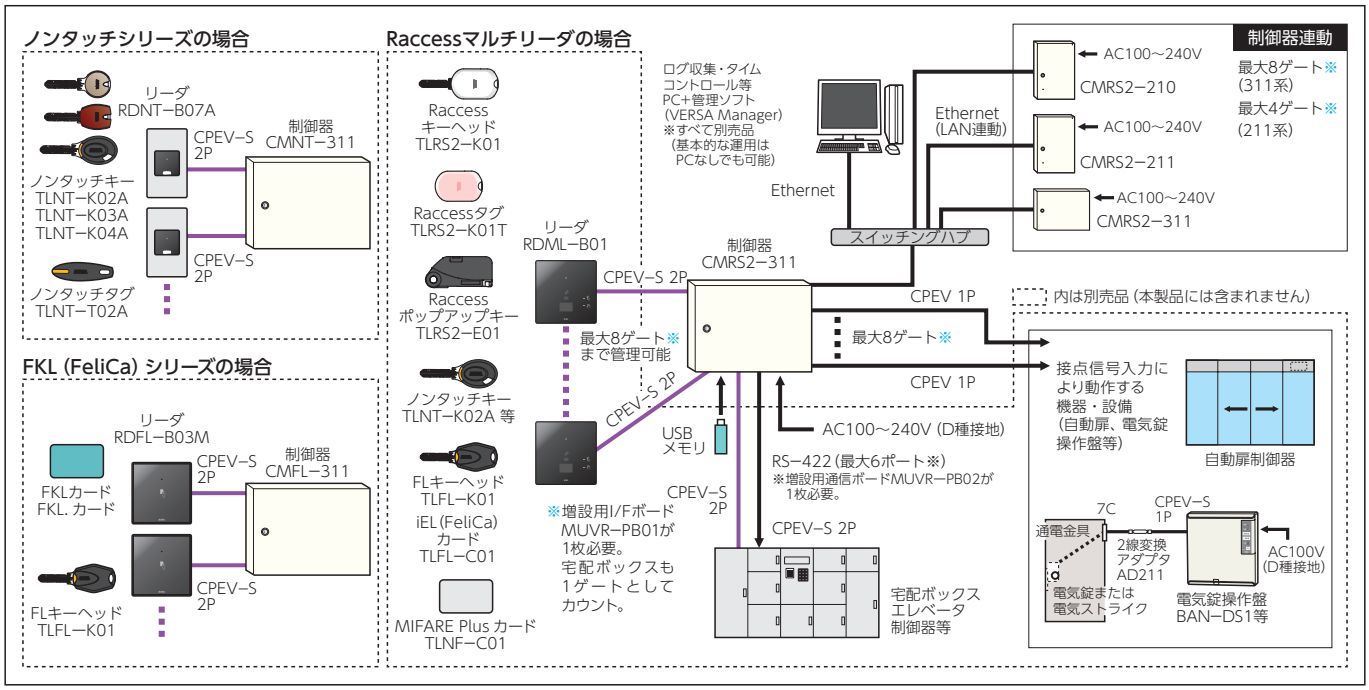

（注）複数のRaccessマルチリーダ（RDML-B01）を近距離（4.0m未満）に設置する場合は、リーダ同士の間にCPEV-S 1Pの配線が必要です。
— リーダ～制御器：導体径0.9mmのとき100m以内。配線距離延長についてはお問い合わせください。

共用エントランスシステム

共用エントランス運用例（IDキーにRaccessをご採用の場合）

ベルサアクセスコントローラ（制御器）と各種IDキーを使用した運用例です。共用エントランスの自動ドアだけでなく、様々なシステムとの連動が可能です。

共用エントランスの解錠

宅配ボックス

共用エントランス

宅配ボックスと連動

EV 充電器と連動

EV 充電器

駐車場出入口

駐車場出入口も同一キーで解錠

エレベータ

エレベータと連動

共用エントランスの入館イメージ

1 風除室　**2** エントランス（1次セキュリティ）　**3** エレベータ（2次セキュリティ）

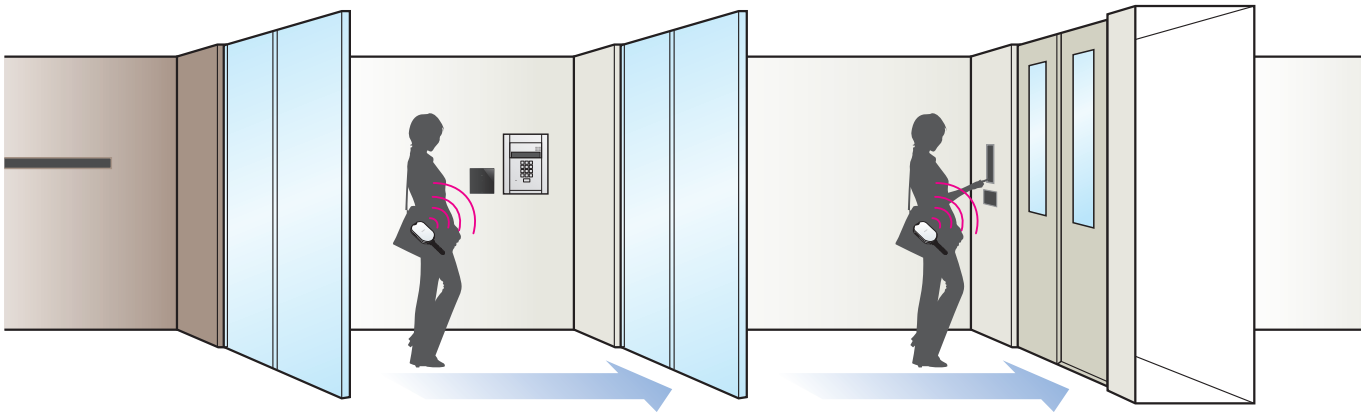

（注）エレベータセキュリティに関しては、
エレベータメーカー様との別途お打ち合わせが必要です。

使用するIDキーによって3種類のシリーズをご用意しています。

Raccess(ラクセス)シリーズ

▶P8

IDキーをカバン等に入れたままリーダの前を通行するだけで解錠できる、ハンズフリー機能を備えています。

ノンタッチシリーズ

▶P12

ノンタッチキーをIDとして使用するシリーズです。

FKL (FeliCa) シリーズ

▶P13

FeliCaキーをIDキーとして使用するシリーズです。

共用エントランスシステム

VERSA Access Controller　ベルサアクセスコントローラ

3種類のIDキーが使用可能な共用エントランスシステムです。Raccessキーの場合は、キーをカバン等に入れたままリーダの前を通行するだけで解錠できるハンズフリー機能が備わっていますので、マンション内の各セキュリティゾーンを**ラク**にアク**セス**できます。

共用エントランスリーダ

Raccessキー、ノンタッチキー、FeliCaのIDすべてに対応したマルチリーダが誕生。

従来のRaccessリーダがマルチリーダに生まれ変わりました。従来のRaccessキー（タグ）、ノンタッチキーに加え、FeliCa（キー・カード）にも対応。また、人感センサと手かざしの機能も集約。1台で様々な設置場所や運用に対応できます。リーダの機能はP10、11を参照ください。

(注)Raccess拡張リーダはRaccessキーおよびノンタッチキーのみ使用できます。FeliCaには使用できません。

Raccess標準リーダ（マルチリーダ）

ブラック（BK）

ホワイト（WH）

RDML－B01（防まつ形）

Raccess拡張リーダ

ブラック（BK）

ホワイト（WH）

RDRS2－B01EU（防雨形）

ベルサアクセスコントローラ（制御器）

CMRS2－210、211

CMRS2－311

登録リーダ

RDRS2－P02
（Raccess/ノンタッチ用）
（制御器に付属）

RDNF－P02(注1)
（FeliCa用）

(注1)CMFL-211、311の付属品です。CMRS2-210、211、311でFeliCaカードを使用される場合は、本リーダ(RDNF-P02)をご手配ください。

(注2)RaccessとFeliCa、またはノンタッチとFeliCaを混在登録する場合には、VERSA Managerが必要です。(P14)

利用可能IDキーの種類（Raccessキー、ノンタッチキー、FeliCa）

Raccessキー（ハンズフリー認証）

Raccessキーは、キーヘッド・タグ・ポップアップキーの3タイプをご用意しています。

子カギ一体型のRaccessキーヘッド（7色）、子カギにキーホルダー等で繋いで使用するRaccessタグ（7色）、子カギが必要なときにポップアップさせて使用するRaccessポップアップキー（ブラックのみ）の3タイプがございます。

（注1）シリンダーの種類や錠種によってはキーヘッドタイプがご使用いただけない場合がございます。詳細はP20を参照ください。
（注2）RaccessシリーズのIDキーは2016年4月にモデルチェンジいたしました。リーダとの新旧互換性の詳細はP19の対応表をご参照ください。

Raccessキーヘッド　TLRS2−K01＊＊（写真はPRキーを取り付けた場合）

ブラック（BK）　チョコレート（CH）　ワイン（WN）　モカ（MO）　ミルク（ML）　アイスミント（IM）　ピーチ（PE）

Raccessタグ　TLRS2−K01T ＊＊

ブラック（BK）　チョコレート（CH）　ワイン（WN）　モカ（MO）

ミルク（ML）　アイスミント（IM）　ピーチ（PE）

Raccessポップアップキー　TLRS2−E01＊＊
写真はPRキーを取り付けた場合

ブラック（BK）

2013年度
グッドデザイン賞受賞製品

キー収納時　キー使用時

（注1）型式の＊＊はシリンダーの種類を示す。
ただし、RaccessタグのPRシリンダー用はTLRS2−K01T（シリンダー記号なし）です。
（注2）Raccessキーヘッド、タグのブラックの裏面はブラック色、チョコレート・ワイン・モカの裏面はチョコレート色、ミルク・アイスミント・ピーチの裏面はミルク色です。

ノンタッチキー（近接認証）

ノンタッチキーヘッド【彩衣-sai-】TLNT−K03A/TLNT−K04A

ラウンドタイプの03型とスクエアタイプの04型が各6色あります。詳細はP12参照。

ダークトーンシリーズ
（写真はTLNT−K03APRの場合）

チョコレート（CH）　モカ（MO）

ペールトーンシリーズ
（写真はTLNT−K04APRの場合）

ミルク（ML）　アイスミント（IM）

ノンタッチキーヘッド
TLNT−K02A＊＊
（＊＊はU9、PR、LB、JN、JCを示す）

TLNT−K02APR

ノンタッチタグ

TLNT−T02A

FaliCaカード（近接認証）

FLキーヘッド
TLFL−K01＊＊
（＊＊はU9、PR、LB、JN、JCを示す）

TLFL−K01PR

iEL（FeliCa）カード
（その他、他社様FeliCaカード）

TLFL−C01

MIFARE Plus®カード（近接認証）　2021年9月対応予定

MIFARE Plus カード

TLNF−C01

MIFARE PlusカードはUID読み取りとなります。

また、MIFARE Plusカードを使用するためには別途MIFARE Plus用の登録リーダが必要です。

共用エントランスでハンズフリー解錠を実現

Raccess（ラクセス）シリーズ

ベルサアクセスコントローラ型式：CMRS2－210、211、311

標準（マルチ）リーダ／拡張リーダの機能

Raccessマルチリーダは、用途に合わせてハンズフリー機能・近接機能・手かざしセンサ機能・人感センサ機能を選択できます。

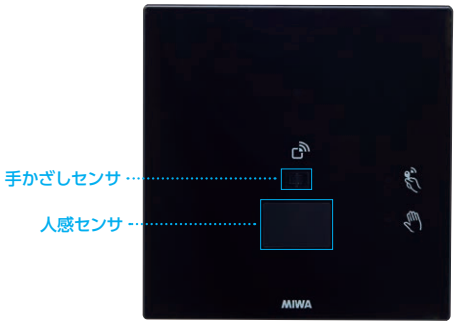

- **ハンズフリー機能**：検知距離約 2m※
  ※検知距離は4段階で調整可能です。
- **近接機能**：検知距離約 1cm
- **手かざしセンサ機能**：検知距離約 5cm
- **人感センサ機能**：検知距離約 2m

ピクト横のLED点灯により機能の識別が可能です。

拡張リーダもあります

拡張リーダを増設することで、広いエントランスでも検知範囲を広げることが可能です。

※Raccess拡張リーダはRaccessキーおよびノンタッチキーのみ使用できます。FeliCaキー（FLキーヘッド、iEL（FeliCa）カード等）は使用できません。

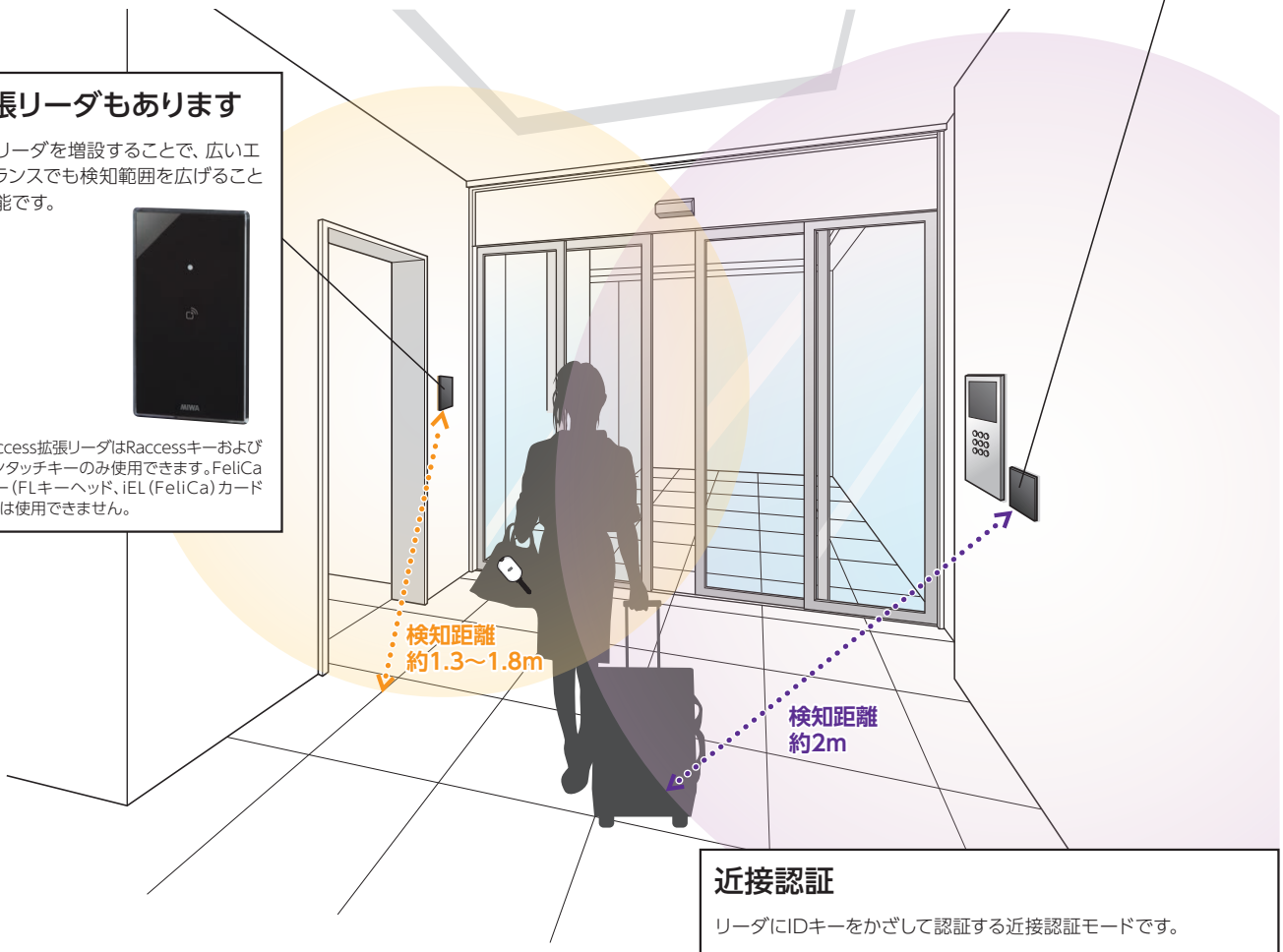

近接認証

リーダにIDキーをかざして認証する近接認証モードです。

意図しない認証を防止する 手かざしセンサ機能

認証する前に利用者の意思確認をするための機能です。リーダに手をかざすことで、リーダがIDキーを検知して認証します。(Raccessキーを取り出す必要はありません)

エレベータの呼び出し用にリーダを設置する場合などに有効です。

近くにある全てのIDキーを認証するため、宅配ボックス等、他の入居者様との距離が近くなるような場所では、検知距離の設定を短くしてご使用ください。リーダの検知距離は、リーダ本体の設定にて4段階の調整が可能です。

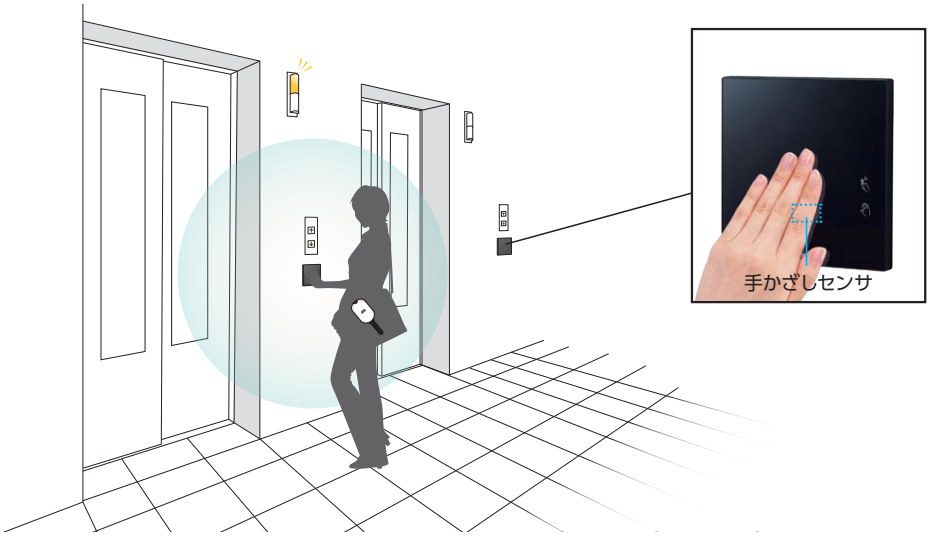

背面検知に配慮した 人感センサ機能

リーダは全方位にIDキー認証用の電波を発信しているため、リーダ背面通路などの検知範囲にRaccessキーを所持した人がいると、IDキーを検知して自動ドアが開いてしまう可能性があります。その場合は、人感センサ機能が有効です。

人感センサ機能ありの場合

壁の向こう側にIDキーがあっても、人感センサ検知範囲内に人がいない場合は、リーダはIDを検知しません。

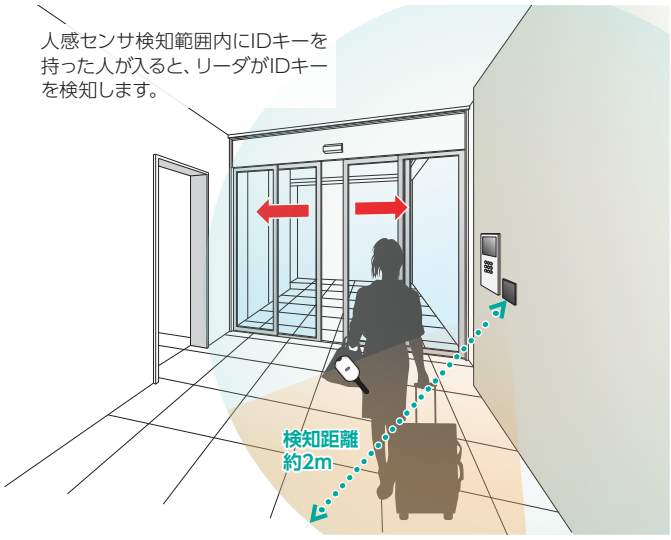

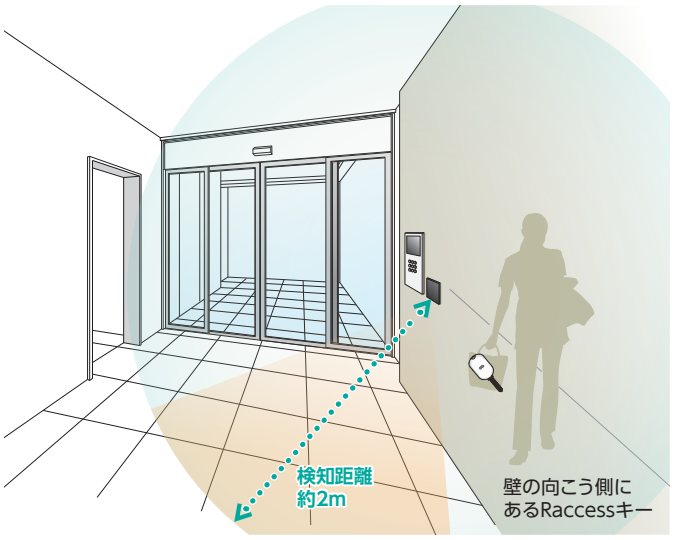

(注1) 複数のRaccess リーダを近距離設置する場合、互いのハンズフリー検知範囲が重複して各々の発する電波が干渉し、検知距離が短くなる場合があります。検知距離を確保するため、RDML-B01 同士は4.0m 以上、それ以外のRaccess シリーズ製品（iEL Raccess/iEL Zero 等）とは3.0m 以上離して設置してください。RDML-B01 同士の設置間隔を4.0m 以上確保することが難しい場合は、RDML-B01 同士を配線で接続することで電波干渉を避けることが可能です。またRDML-B01 同士は最大4 台まで接続できますが、接続台数が増えるとリーダのID 読取間隔が長くなります。

(注2) 拡張リーダRDRS2-B01EU はRaccess リーダに接続して使用します。Raccess リーダが近接モードの場合はご使用できません。

(注3) 1 台の制御器に最大6 台までの拡張リーダを接続可能です。また拡張リーダはRaccess リーダに最大3 台まで接続可能です。

(注4) 建物の電気設備動作時に生じるノイズや周辺の電子機器の影響により、検知距離が短くなる場合があります。照明器具、防犯カメラ、無線機器等の電子機器、高電圧や容量の大きな動力源、およびそれらの機器の配線から、Raccess リーダおよびRaccess 用の配線を離して設置してください。

(注5) リーダ背面に電波が届き、ID を検知するおそれがあります。意図しない解錠を防ぐため、リーダの背面に通路や居室がない位置に設置することを推奨いたします。やむを得ず通路や居室がある位置に設置する場合は、RDML-B01 の内蔵の人感センサを有効に設定してください。または、制御器の無電圧接点出力を自動扉のセンサとAND 接続することで、意図しない解錠を防ぐことができます。

(注6) 金属製のスイッチボックスを使用して取り付けると、検知性能に影響を及ぼす可能性があります。樹脂製のスイッチボックスをご使用ください。

(注7) 以下に注意してください。

- センサ部に付着した汚れや傷、水滴などにより誤動作する場合があるため、不用意にリーダ前面プレートを触らないでください。
- 手かざしセンサは、赤外線の反射を検出しています。リーダの正面を強い光や赤外線を発する機器に向けて設置しないでください。太陽光や蛍光灯などの強い光または、赤外線リモコン、自動ドアセンサ、赤外線投光付防犯カメラ等の赤外線が手かざしセンサ部に入射すると、誤検出する場合があります。
- 人感センサは、周囲環境と人体の温度差によって検出しています。人体以外の熱源(小動物・冷暖房機器・太陽光など)を検出する場合があります。周囲環境と人体の温度差が小さい場合や、移動が少ない場合は、検出しづらくなることがあります。
- 本製品が搭載する人感センサは、その特性上、リーダの真正面から近づいてくる人体を検知できない場合があります。本製品の機能仕様書に記載の注意事項をご確認の上、ご使用ください。

(注8) 専有部(PiACK II smart 等)でFKL カードを使用する場合、共用部システムではFKL カードをIDm 認証します。共用部システムでIDm 認証するためには、VERSA Manager Professional が必要となります。

住戸用のキーヘッドやタグをリーダにかざして解錠

ノンタッチシリーズ

ベルサアクセスコントローラ型式：CMNT−210、211、311

ノンタッチキーをIDキー（キーヘッド・タグ）として使用する共用エントランスシステムです。IDキーは2016年7月にモデルチェンジいたしました。リーダとの新旧互換性の詳細はP19の対応表をご参照ください。

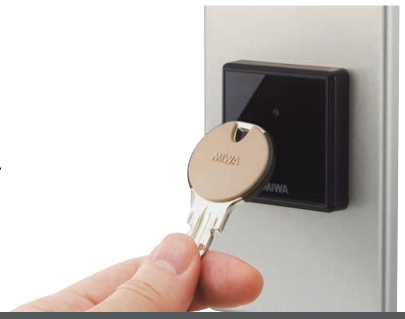

IDキー

ノンタッチキーヘッド【彩衣-sai-】TLNT−K03A/TLNT−K04A

スタイリッシュでコンパクトなフォルムに彩り豊かな6色の衣をまとった彩衣-sai-。ライフスタイルにあわせた自由なセレクトをお楽しみください。

Dark tone series ダークトーンシリーズ

Pale tone series ペールトーンシリーズ

TLNT−K03APR

チョコレート（CH）　ワイン（WN）　モカ（MO）

ダークトーンシリーズの裏面はCH色です。

ミルク（ML）　アイスミント（IM）　ピーチ（PE）

ペールトーンシリーズの裏面はML色です。

TLNT−K04APR

チョコレート（CH）　ワイン（WN）　モカ（MO）

ダークトーンシリーズの裏面はCH色です。

ミルク（ML）　アイスミント（IM）　ピーチ（PE）

ペールトーンシリーズの裏面はML色です。

ノンタッチキーヘッド

TLNT−K02A**

（**はU9、PR、LB、JN、JCを示す）

TLNT−K02APR

ノンタッチタグ

TLNT−T02A

共用エントランスリーダ

ノンタッチリーダ

RDNT−B07A（防雨形）

ベルサアクセスコントローラ（制御器）

CMNT−210、211

CMNT−311

登録リーダ（制御器に付属）

TR03−UA

（注）ノンタッチキー（タグ）を登録する時は、ノンタッチキー（タグ）単体を登録リーダに近づけて登録してください。他社製の非接触ICタグ（車のリモコンキー等）を同時に近づけると、誤って他社製非接触ICタグが登録される恐れがあります。

住戸用のキーヘッドやカードをリーダにかざして解錠

FKL(FeliCa)シリーズ

ベルサアクセスコントローラ型式：CMFL−211、311

鍵配信サーバのデータを書き込んだFKL(FeliCa)カードを使用して共用エントランスを解錠します。来訪者や内覧対応など、フロントや管理会社で頻繁にカードを発行する物件に最適なシステムです。

(注) ご利用いただく場合は、本製品取付物件の管理会社様等と当社との間で鍵配信サーバご利用契約(有償)を結ぶことが必須となります。契約に関しては、当社にご相談ください。
また、お客様にてインターネット接続環境・パソコン・PaSoRiをご用意いただく必要があります。

IDキー

FLキーヘッド(入居者向け)
TLFL−K01＊＊
(＊＊はU9、PR、LB、JN、JCを示す)

TLFL−K01PR

FKL(FeliCa)カード
(来訪者・管理者向け)

FKL.カード

共用エントランスリーダ／ベルサアクセスコントローラ(制御器)

FeliCaリーダ

RDFL−B03M(防雨形)

ベルサアクセスコントローラ(制御器)

CMFL−211

CMFL−311

登録リーダ(制御器に付属)

RDNF−P02

運用方法

FLキーヘッドの自動登録(更新)が可能です。

入居者がFLキーヘッドを紛失した場合、すぐに紛失したキーヘッドを無効にして再発行することができます。再発行したFLキーヘッドは制御器に再登録しなくても、リーダにかざすだけで自動登録(更新)され、共用エントランスを解錠することができます。

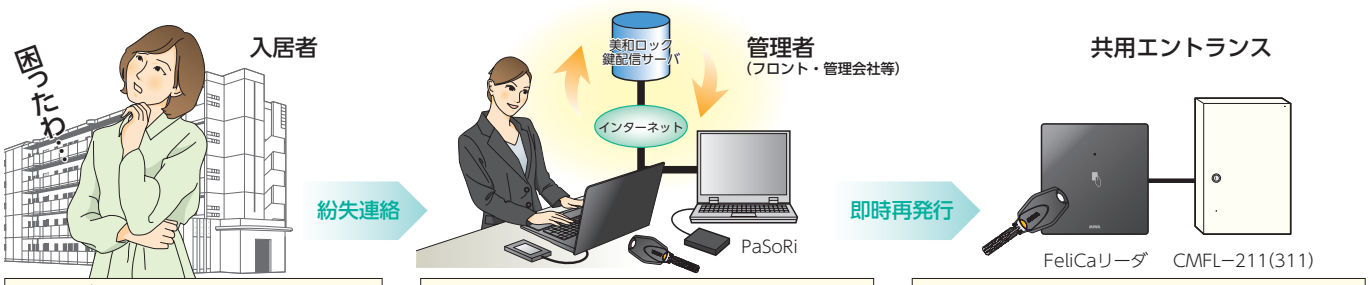

入居者がFLキーヘッドを紛失。

管理者が鍵配信サーバにアクセスし、FLキーヘッドに鍵データを書き込む。

再発行されたキーヘッドは共用エントランスのリーダにかざすだけで使用可能になり、紛失したキーヘッドは無効化。※紛失キーの個別抹消は不可

来訪者用カードの発行ができます。

管理者(フロント・管理会社等)が鍵配信サーバにアクセスし、一時的に共用エントランスを解錠できるデータをカードに書き込みます。来訪者はそのカードで入居者の住戸まで訪問することができるので、入居者がセキュリティ毎に対応する必要はありません。

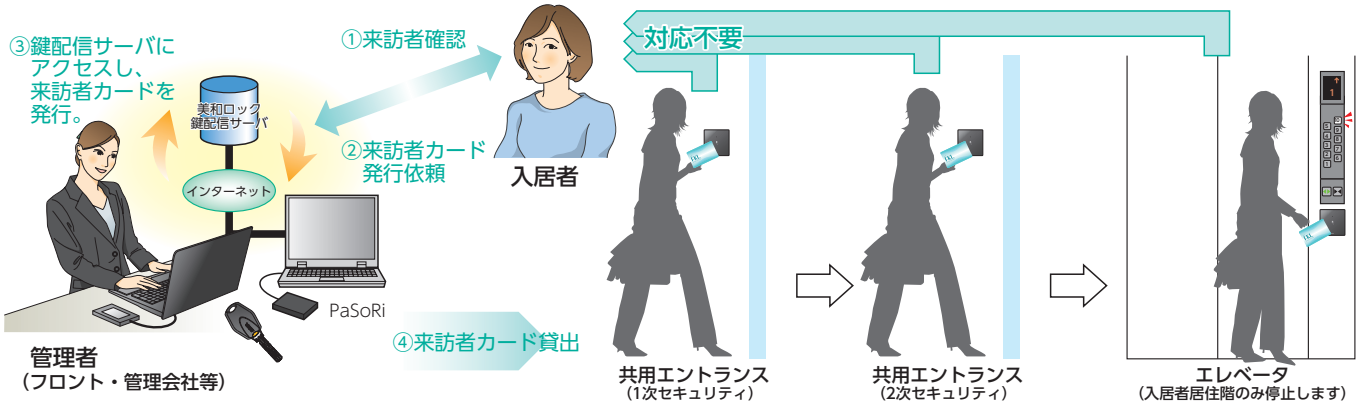

FeliCaシリーズには、スマートフォン(Android)をカギとして使用するKEYMO(キーモバイルシステム)もあります。詳細はhttps://www.miwa-lock.co.jp/tec/products/keymo/をご覧ください。

VERSA Access Controller（ベルサアクセスコントローラ）向け管理PCソフト

VERSA Manager（ベルサマネージャー）

ベルサアクセスコントローラ全機種対応

Windows搭載パソコンにインストールして、ベルサアクセスコントローラを管理するソフトウェアです。

SFVR−NW02ST（VERSA Manager）

SFVR−NW02HF（VERSA Manager Professional）

■スイッチングハブ、LANケーブルで複数の制御器と接続し、最大64ゲートまで管理することができます。

■登録リーダをパソコンに接続して各種IDキーの登録・抹消を行います。

対応制御器の制御器タイプを設定することで、各種IDキーを管理することができます。

登録リーダの型式

Raccess：RDRS2−P02／ノンタッチ：TR03−UA

FeliCa（iEL／FKL／IDm）：RDNF−P02

■制御器とPCを接続しなくても、USBメモリを使用して登録情報の設定が可能です。

VERSA Managerを使用することで、USBメモリを用いて登録情報を制御器に転送することができます。また、USBメモリを用いて制御器から登録情報を吸い上げ、VERSA Managerに入力することもできます。

（注1）VERSA Managerに制御器のパスワードが設定されている必要があります。

（注2）設定済み制御器とVERSA Managerの間でデータの入出力を行う場合、制御器タイプが一致している必要があります。

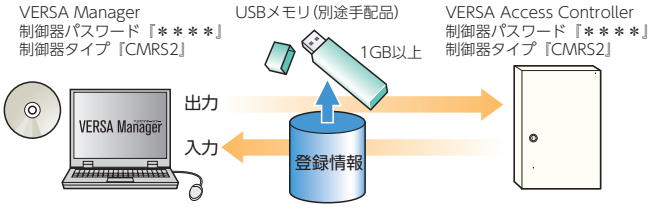

■1部屋につき最大99個のIDキーを管理することができます。(注1)

・1～8までの送信機番号は、色別に管理できます。

・IDキーの管理機能は、従来品の制御器管理ソフトSFNT−J03およびSFFK−J01(注2)と同等です。

（注1）FeliCa（FKL）は、1部屋につき8個のIDキーを管理します。

（注2）SFNT−J03、SFFK−J01は廃止品です。

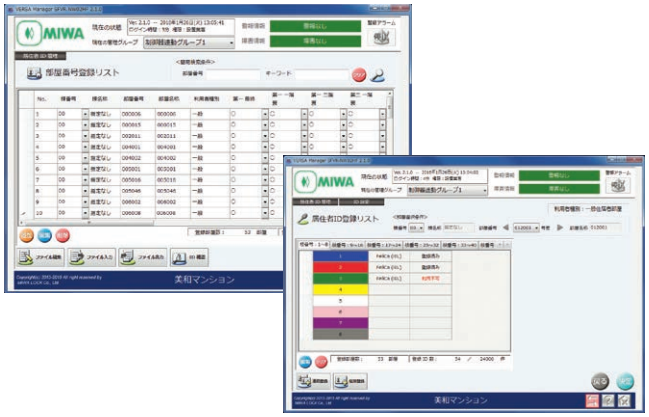

■利用時間に制限をかけた業者向けIDキーを最大500個登録することができます。

■ゲートの操作ログ確認、施解錠操作をすることができます。

・選択したゲートの操作ログを確認することができます。

・選択したゲートを施錠・解錠・解錠禁止にすることができます。

※管理PC画面のデザインは予告なく変更する場合がありますのでご了承ください。

■制御器に蓄積したログと管理パソコンの操作ログを保存・表示することができます。

・表示したログをキーワードで絞り込んで検索・閲覧することができます。

・保存したログが上限件数(10万件)を超えた場合、新しいログ(5万件)を残して古いログをファイル化し、過去ログとして保存・管理することができます。(最適化処理)

・過去ログを読み込んで表示・確認することができます。

・表示しているログをCSVファイルに出力することができます。

■設定データのファイル出力、読み込み編集をすることができます。

編集機能を使用する場合、Microsoft Office Excel 2007以降がインストールされている必要があります。

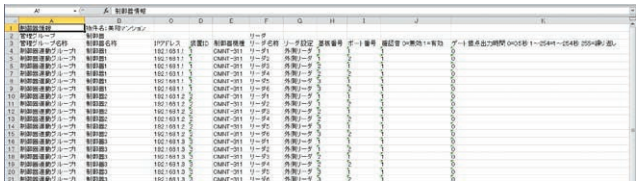

■制御器が受信した警報・障害状態を表示・監視することができます。

■制御器1台につき、2種類以上のリーダ(ノンタッチ+FeliCa等)を設置し、ゲートごとに異なるIDキーを使用できます。

※本機能はVERSA Manager Professionalのみ使用可能です。

■FeliCaのIDmを使用して認証することができます。

※本機能はVERSA Manager Professionalのみ使用可能です。

VERSA Manager機能比較表

機能名称 ＼ VERSA Manager	SFVR−NW02ST	SFVR−NW02HF (VERSA Manager Professional)
ID管理	○	○
制御器への設定転送	○	○
動線管理	×	○
MIWA-Link's連動 (注)	×	○
マルチID機能	×	○
IDm運用	×	○

(注)MIWA-Link's連動を行うためには、別途サービスお申し込みが必要となります。
詳細は当社までお問い合わせください。

制御器とVERSA Managerの互換性対応表

制御器 ＼ PCソフト	SFVR−NW01ST (廃止品※)	SFVR−NW02ST/HF
制御器ver.1.x.x	○	×
制御器ver.2.x.x	×	○

※SFVR−NW02STおよびSFVR−NW02HFのCD−ROMにSFNT−J03およびSFVR−NW01STを収録しています。制御器ver.1.x.xのメンテナンス用としてご利用ください。

仕様(SFVR−NW02ST/SFVR−NW02HF)

管理ID数	住戸用：最大24,000個／業者用：最大500個	
管理ゲート数	1物件あたり最大64ゲート	
管理物件数	SFVR−NW02ST：最大100物件まで対応可能 SFVR−NW02HF：無制限に対応可能	
対応OS	Windows 8.1(32bit/64bit)／Windows 10(64bit)日本語版	
推奨環境	CPU性能	Intel Pentium Dual、Core2 Duo、i3/i5/i7
	メモリ	2GB以上
	HDD空き容量	250GB以上 (注)
	USBポート	USB2.0／2つ以上(登録リーダ／USBドングル用)
	通信ポート	LAN(100BASE−TX)
	ディスプレイ	1024×768ピクセル以上
	CD−ROMドライブ	1(インストールディスク用)
	キーボード	106キー
	マウス	1個

(注)使用されるシステムの規模や物件の数によって異なります。
単一物件のみの場合は10GB程度の空き容量で問題ありません。

システム構成図

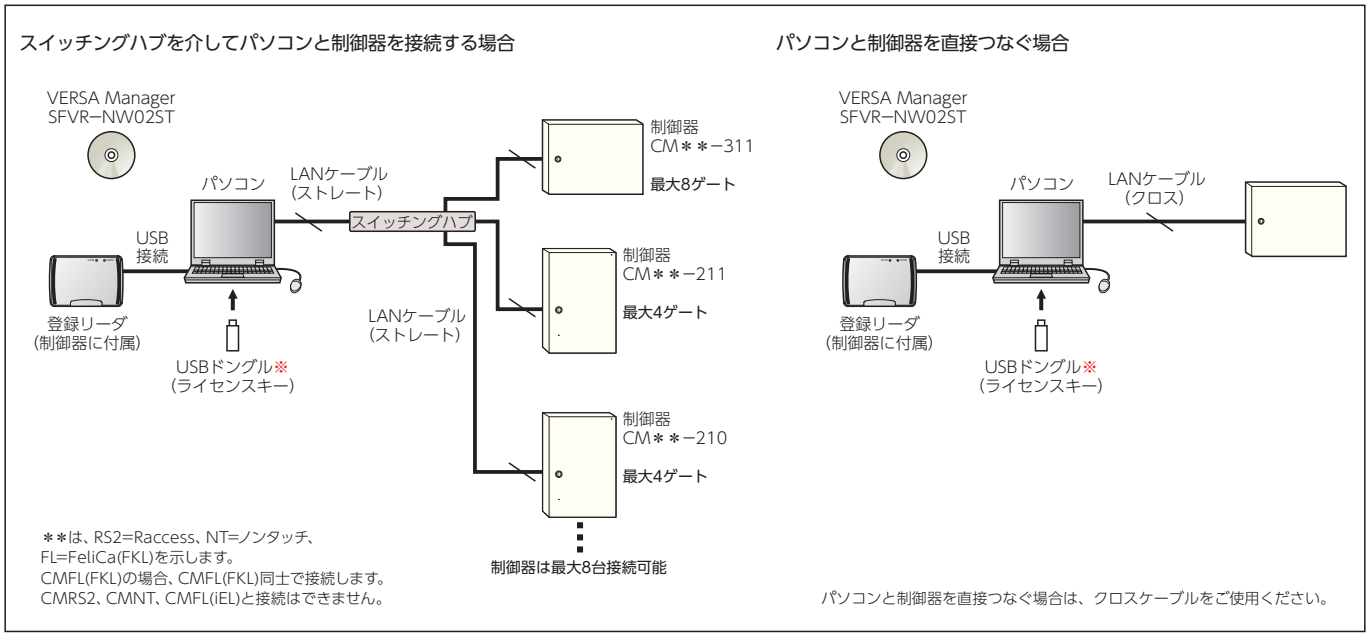

※VERSA Managerを操作する際は、ソフトをインストールしたパソコンに、付属のUSBドングル(ライセンスキー)を接続する必要があります。

ベルサアクセスコントローラ制御器

外観		
型式	CMRS2−210、211型 / CMNT−210、211型 / CMFL−211型	CMRS2 / CMNT / CMFL−311型
管理ID数	最大24,000個	
管理ゲート数	標準2ゲート、オプション追加で4ゲート	標準6ゲート、オプション追加で8ゲート
基本機能	各IDキーの登録・未登録の判定及び外部接点出力	
外部出力	照合結果出力：無電圧aまたはb接点　DC30V　0.1A以内 照合出力時間：0.5秒、1秒、3秒、5秒、10秒、20秒メーク、連続メーク／ブレークの繰り返し（照合ごと）	
接続機器	美和ロック製の電気錠操作盤 無電圧aまたはb接点入力により制御、作動する各種機器 RS−422通信接続にて作動する各種機器	
材質／仕上	SPCC t1.6／アイボリー（マンセル 2.5Y9/1 近似色 半艶）	
使用温湿度	0℃〜+50℃、30〜95%RH　結露なきこと	
防水性能	なし（屋内仕様）※雨水等の水滴がかからない場所でご使用ください。	
電源	AC100〜240V±10%　50／60Hz　消費電力60VA	AC100〜240V±10%　50／60Hz　消費電力100VA
外形寸法	220mm(W)×330mm(H)×75mm(D)	400mm(W)×300mm(H)×120mm(D)
重量	約4.5kg	約7.5kg

登録リーダ

外観			
型式	Raccess用登録リーダ (注1) RDRS2−P02	ノンタッチ用登録リーダ TR03−UA (注2)	FeliCa用登録リーダ RDNF−P02 (注2)
電源	DC5V（管理PCまたは制御器のUSBポートより供給）		
動作温湿度	0℃〜+50℃　30〜95%RH　結露なきこと	0℃〜+40℃　30〜80%RH　結露なきこと	0℃〜+40℃　30〜80%RH　結露なきこと

(注1) マルチID機能使用時はノンタッチキー（タグ）も登録可能です。
(注2) 本製品はジーエルソリューションズ株式会社の製品です。
(注3) 外形寸法はP18参照。マグネットで制御器本体に付けて保管する場合は、貼付スペースを確保してください。

Raccessマルチリーダ／Raccess拡張リーダ

外観		
型式	RDML−B01	RDRS2−B01EU
電源／電圧	DC12V±10%（制御器より供給）	
送受信電波	電磁誘導波（許可・申請不要）	
使用周波数	送信：134.2KHz　　受信：315MHz・123.7KHz/134.7KHz	
受信確認	LED表示、ブザー鳴音	
検知距離 (注1)	**Raccessキー** ハンズフリーモード：約2m 近接モード：約1cm（かざして使用） 近距離モード：約10cm リモコンモード：約3m **ノンタッチキー** かざして使用：約1cm **FeliCa** かざして使用：約2cm(FLキーヘッドは接触)	**Raccessキー** ハンズフリーモード：約1.8m 近接モード：約1cm（かざして使用） 近距離モード：約10cm リモコンモード：約3m **ノンタッチキー** かざして使用：約1cm
センサ検出範囲 (注1)	**人感センサ**：約2m（常温23℃、設置高さ約1mの場合） **手かざしセンサ**：約5cm（15cm以上では検知しません）	−
防水性能	JIS C0920保護等級4級(防まつ形)相当 (注2)	JIS C0920保護等級3級(防雨形)相当 (注2)
動作周囲温度	−5℃〜+50℃ 30〜95%RH以下　結露氷結なきこと	
外形寸法	116mm(W)×120mm(H)×30mm(D)	70mm(W)×120mm(H)×44mm(D)
重量	約200g	約140g
仕上	ブラック（BK）／ホワイト（WH）	

(注1) この距離は一般的な目安であり、使用環境により異なります。
(注2) 直接雨のかからない軒下等に設置してください。直接雨の当たる場所には雨よけを設けるか、または周囲をシール材にてコーキング処理してください。
(注3) その他注意事項はP11をご参照ください。

ノンタッチリーダ（防雨形）

外観	
型式	RDNT−B07A
電源／電圧	DC12V±10%（制御器より供給）
送受信電波	電磁誘導波（許可・申請不要）
使用周波数	送信：134.2KHz　　受信：123.2KHz・134.2KHz
受信確認	LED表示、ブザー鳴音
検知距離	キー、タグ：約1cm　周囲環境による
防水性能	JIS C0920保護等級3級（防雨形）相当 (注1)
動作周囲温度	0℃〜+50℃/30〜95%RH　結露氷結なきこと
外形寸法	70mm(W)×120mm(H)×41mm(D)
重量	約190g（リーダ+アンテナ）

(注1) コネクタ部まで含めて防雨仕様となっています。雨水のかかる場所に設置する場合は、結線部の防水処理をしてください。
(注2) ノンタッチリーダは共用玄関の壁面あるいは集合玄関機へ取り付けてご使用いただけます。複数のリーダを設置する際は、検知距離を確保するため、各リーダ間は1m以上離して設置してください。
(注3) 建物の電気設備動作時に生じるノイズや周辺の電子機器の影響により、検知距離が短くなったり、検知できなくなったりする場合があります。照明器具、防犯カメラ、無線機器等の電子機器、高電圧や容量の大きな動力源、およびそれらの機器の配線から、ノンタッチリーダおよびノンタッチリーダの配線を離して設置してください。

FeliCa リーダ（防雨形）

外観	
型式	RDFL−B03M
電源／電圧	DC12V±10%（制御器より供給）
送受信電波	電磁誘導波（許可・申請不要）
使用周波数	13.56MHz
受信確認	LED表示、ブザー鳴音
検知距離	FKLカード：約2cm　FLキーヘッド：接触　周囲環境による iELカード：約2cm
防水性能	JIS C0920保護等級3級（防雨形）相当 (注1)
動作周囲温度	−5℃〜+50℃/20〜90%RH　結露氷結なきこと
外形寸法	116mm(W)×120mm(H)×45mm(D)
重量	約250g

(注1) 直接雨のかからない軒下等に設置してください。直接雨の当たる場所には雨よけを設けるか、または周囲をシール材にてコーキング処理してください。
(注2) FeliCaリーダは共用玄関の壁面あるいは集合玄関機へ取り付けてご使用いただけます。複数のリーダを設置する際は、検知距離を確保するため、リーダ間は0.3m以上離して設置してください。
(注3) 建物の電気設備動作時に生じるノイズや周辺の電子機器の影響により、検知距離が短くなったり、検知できなくなったりする場合があります。照明器具、防犯カメラ、無線機器等の電子機器、高電圧や容量の大きな動力源、およびそれらの機器の配線から、FeliCaリーダおよびFeliCaリーダの配線を離して設置してください。
(注4) 専有部(PiACK II smart 等)でFKLカードを使用する場合、共用部システムではFKLカードをIDm認証します。共用部システムでIDm認証するためには、VERSA Manager Professionalが必要となります。

Raccess（キーヘッド／タグ／ポップアップキー）

外観	※写真はBK色です。	※写真はBK色です。	
型式	Raccessキーヘッド	Raccessタグ	Raccessポップアップキー
	TLRS2−K01＊＊/−K01D＊＊ (注1)	TLRS2−K01T＊＊ (注2)	TLRS2−E01＊＊
電源	リチウムコイン電池　CR2032 3.0V		
電池寿命	約1年（1日約10分送受信）		
識別データ	固有（製造時固定）		
データ（鍵）違い数	40億通り以上		
識別表示	カラーチップ（8色中1色）組付け		
装着可能子鍵	PR・U9・JN・LB・JC	−	PR・JC (注3)
送信電波	特定小電力無線局（技適マーク取得済み）		
使用周波数	送信：315MHz ／受信：134.2KHz		
使用温湿度	0℃〜+50℃　30〜95%RH以下　結露氷結なきこと		
重量	約25g（子鍵含まず）		約46g（子鍵含まず）
材質	ポリカーボネート樹脂		ナイロン樹脂
仕上 （　）内は仕上記号を示す	ブラック（BK）/チョコレート（CH）/ワイン（WN）/モカ（MO） ※BK色の裏面はBK色、それ以外の裏面はCH色です。 ミルク（ML）/アイスミント（IM）/ピーチ（PE） ※裏面はすべてML色です。		ブラック（BK）

（注1）TLRS−K01D型はキーヘッド・タグのどちらでもご使用いただけるように変更パーツを同梱した併用型です。
（注2）後からキーヘッドタイプに変更することを想定し、タグタイプにもあらかじめシリンダーの種類が入った型式になっています。なお、PRシリンダー用のタグの型式はTLRS2−K01Tとなります。
　　タグからキーヘッドに変更される際は変更パーツが必要です。詳細はお問い合わせください。
（注3）ポップアップキーにはマスターキーは装着できませんので、ご注意ください。
（注4）型式の＊＊はシリンダーの種類を示す。

ノンタッチキーヘッド

外観		※写真はCH色です。	※写真はCH色です。
型式	TLNT−K02A＊＊	TLNT−K03A（彩衣シリーズ）	TLNT−K04A（彩衣シリーズ）
電源	リーダより供給		
識別データ	固有（製造時固定）		
データ（鍵）違い数	約18×10^{18}		
識別表示	カラーチップ（8色中1色）組付け		
装着可能子鍵	PR・U9・LB・JN・JC	PRのみ (注1)	
送信電波	微弱電波		
使用周波数	123.2KHz・134.2KHz		
使用温湿度	0℃〜+50℃　30〜95%RH以下　結露氷結なきこと		
重量	約5g（子鍵含まず）	約4g（子鍵含まず）	
材質	ABS樹脂	ポリカーボネート樹脂	
仕上 （　）内は仕上記号を示す	−	Dark tone series チョコレート（CH）／ワイン（WN）／モカ（MO） ※裏面はすべてCH色です。 Pale tone series ミルク（ML）／アイスミント（IM）／ピーチ（PE） ※裏面はすべてML色です。	

（注1）PRキーの形状はTLNT−K03A/TLNT−K04Aシリーズ専用となります。専用PRキーのキーNoは頭文字が"S"となります。
（注2）ノンタッチタグの仕様はお問い合わせください。
（注3）型式の＊＊はシリンダーの種類を示す。

彩衣-sai-シリーズのPRキーは専用形状です。ご注意ください。

【彩衣専用PRキー】
K03A／K04A

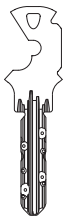

【標準PRキー】
K02A

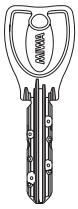

●彩衣-sai-シリーズ用のPRキーは専用形状です。
標準PRキーは彩衣には装着できませんのでご注意ください。
TLNT−K03A/TLNT−K04Aをご要望の際は、ご発注時に必ずお申し付けください。
●彩衣-sai-シリーズ用のキーヘッドは、マスターキーには装着できませんのでご注意ください。

FLキーヘッド

外観	
型式	TLFL−K01＊＊
電源	リーダより供給
識別データ	固有（製造時固定）
データ（鍵）違い数	10億通り以上
識別表示	カラーチップ（8色中1色）組付け
装着可能子鍵	PR・U9・LB・JN・JC
使用周波数	13.56MHz
使用温湿度	0℃〜+40℃　30〜70%RH　結露氷結なきこと
重量	約10g（子鍵含まず）
材質	ポリカーボネート樹脂

（注）型式の＊＊はシリンダーの種類を示す。

iEL（FeliCa）カード／FKL（FeliCa）カード

外観		
型式	TLFL−C01	FKL.カード
電源	リーダより供給	
識別データ	固有（製造時固定）	
データ（鍵）違い数	10億通り以上	
識別表示	シール（8色中1色）貼付け	
使用周波数	13.56MHz	
使用温湿度	0℃〜+40℃　20〜90%RH　結露氷結なきこと	
外形寸法	54mm（W）×85.5mm（H）×0.76mm（t）	
材質	PET＋PETG	

MIFARE Plusカード

外観	
型式	TLNF−C01
電源	リーダより供給
識別データ	固有（製造時固定）
データ（鍵）違い数	100兆通り以上
識別表示	シール（8色中1色）貼付け
使用周波数	13.56MHz
使用温湿度	0℃〜+40℃　20〜90%RH　結露氷結なきこと
外形寸法	54mm（W）×85.5mm（H）×0.76mm（t）
材質	PVC

植込み型の心臓ペースメーカー、ICD（除細動器）を装着されている方へのご注意

植込み型の心臓ペースメーカーやICD（除細動器）を装着されている方は、設置されたリーダから、非接触IDキーシステムは12cm以内、ハンズフリーシステム等は22cm以内に心臓ペースメーカーやICDを近づけないようにしてください。
また、これら以外の植込み型医療機器や装着型医療機器をご使用の方は、電波による影響について医療機器製造業者等に事前にご確認ください。
リーダ（発信アンテナ）からの微弱電波が医療機器の動作に影響を与える恐れがあります。

【12cm以上の距離が必要な製品】
・RDNT−B07A（P12）
・RDFL−B03M（P13）

【22cm以上の距離が必要な製品】
・Raccessシリーズ（P8〜11）

ベルサアクセスコントローラ制御器

CMNT/CMRS2−210
CMNT/CMRS2/CMFL−211

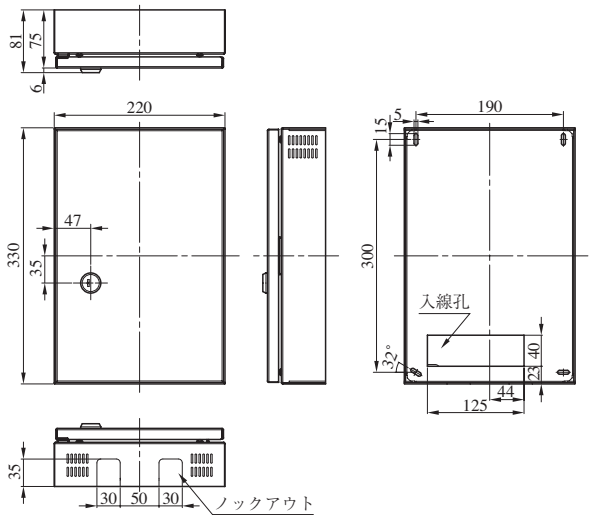

CMNT/CMRS2/CMFL−311

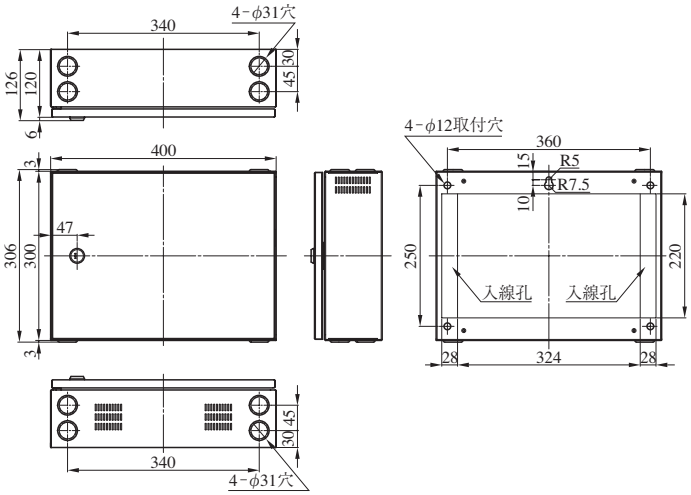

登録リーダ

RDRS2−P02（Raccess用）

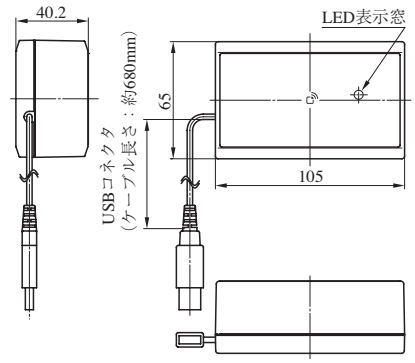

マグネットシート付属

TR03−UA（ノンタッチ用）

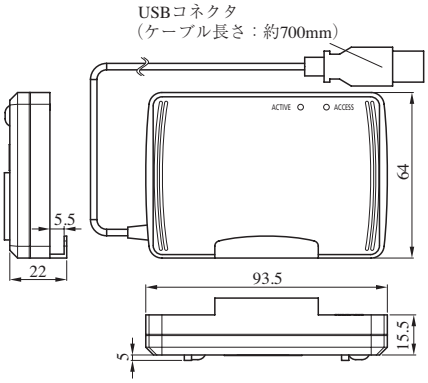

マグネットシート付属

RDNF−P02（FeliCa用）

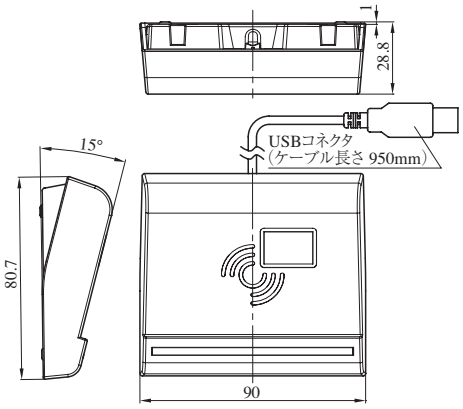

マグネットシート付属

【ノンタッチシリーズ】ノンタッチキーヘッド／ノンタッチタグ

TLNT−K03A（彩衣シリーズ）

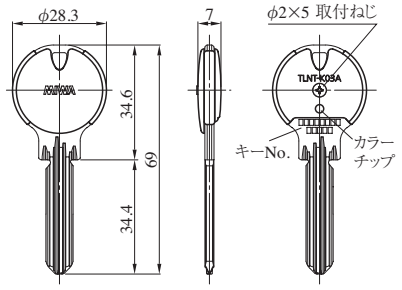

TLNT−K04A（彩衣シリーズ）

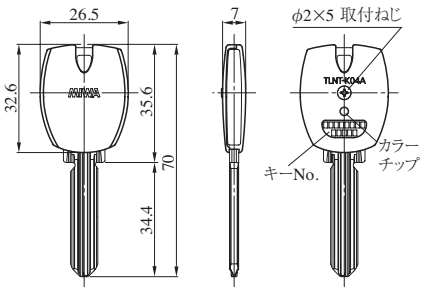

TLNT−K02A

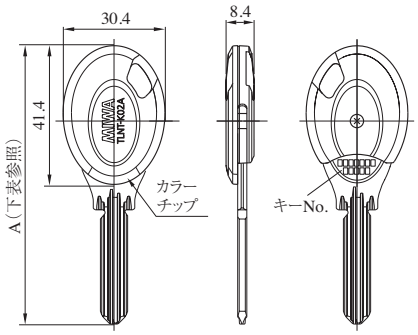

TLNT−T02A（タグ）

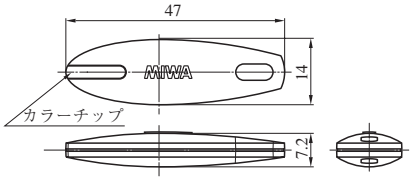

●TLNT-K02A全長（単位mm）

シリンダー	A寸法
U9	79
PR	82.8
LB	84.7
JN	73
JC	73.3

ノンタッチリーダ　RDNT－B07A

壁面取付の場合

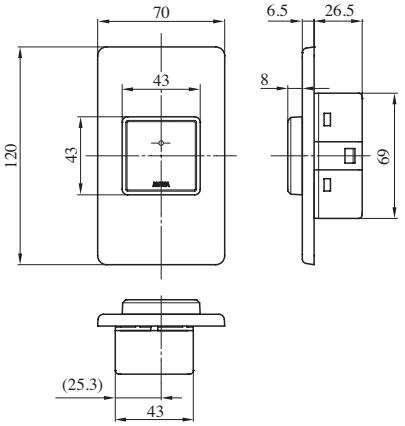

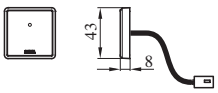

※１個用深型スイッチボックスに取付

集合玄関機のパネル取付の場合

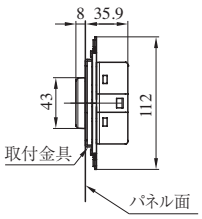

取付金具

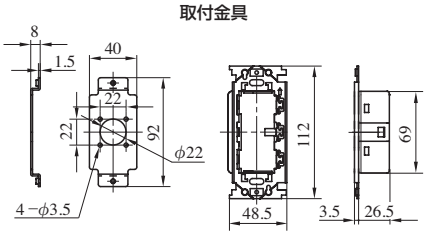

パネル加工穴

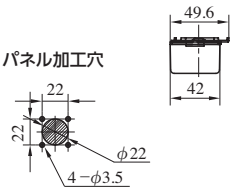

【Raccess シリーズ】Raccess キーヘッド／ Raccess タグ／ Raccess ポップアップキー

TLRS2－K01（キーヘッド）

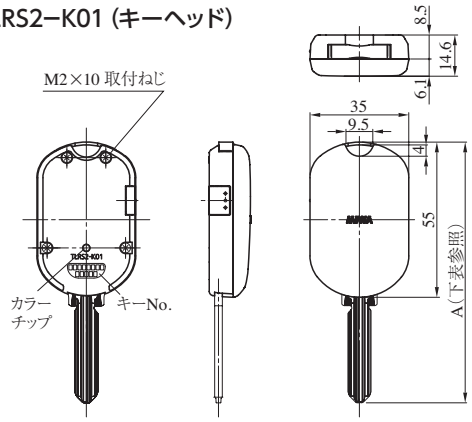

TLRS2－K01T（タグ）

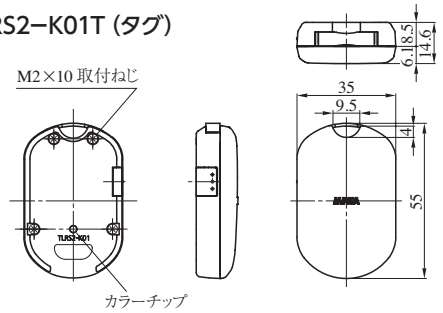

TLRS2－E01（ポップアップキー）

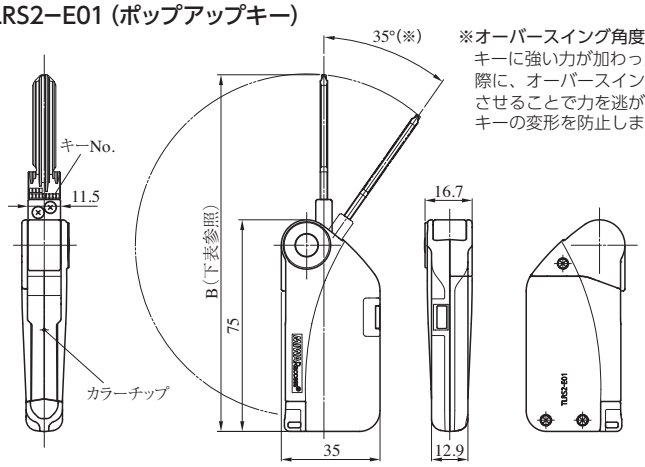

※オーバースイング角度
キーに強い力が加わった際に、オーバースイングさせることで力を逃がし、キーの変形を防止します。

●キーヘッド全長（単位mm）

シリンダー	A寸法
U9	91.9
PR	92.4
LB	97.7
JN	85.7
JC	86.0

●ポップアップキー全長（単位mm）

シリンダー	B寸法
PR	126.4
JC	119.0

※シリンダーの種類や錠種によっては、キーヘッドタイプがご使用いただけない場合があります。詳細はP20を参照ください。

【Raccessシリーズ／ノンタッチシリーズ】IDキーとリーダの新旧互換性対応表

RaccessシリーズのIDキーは2016年4月、ノンタッチシリーズのIDキーは2016年7月に、それぞれモデルチェンジいたしました。
リーダと新旧IDキーの互換性については、下表を参照ください。

RaccessリーダとIDキーの新旧互換性対応表

Raccess リーダ	Raccessキー		ノンタッチキー	
	TLRS2－※※	TLRS－※※	TLNT－K＊＊A TLNT－T02A	NTU.T＊RK NTU.TAG
RDML－B01 RDRS2－B01 RDRS2－B01EU RDRS2－B03 RDRS2－B05 登録リーダ RDRS2－P02	○ (使用可能)	× (使用不可)	○ (使用可能)	○ (使用可能)
RDRS－B01 RDRS－B01EU (2021年3月廃止製品) 登録リーダ RDRS－P02	× (使用不可)	○ (使用可能)	× (使用不可)	○ (使用可能)

(※※=K01,K01T,E01／＊＊=02,03,04／＊=2,3,4)

ノンタッチリーダとIDキーの新旧互換性対応表

制御器	ノンタッチリーダ	ノンタッチキー	
		TLNT－K＊＊A TLNT－T02A	NTU.T＊RK NTU.TAG
現行制御器 CMNT－210/211/311	RDNT－B07A	○ (使用可能)	○ (使用可能)
	RDNT－B05 NTU－002.D	× (使用不可)	○ (使用可能)
	登録リーダ TR03－UA	○ (使用可能)	○ (使用可能)
	登録リーダ TR03－U	× (使用不可)	○ (使用可能)
旧制御器（廃止製品） CMNT－200/201/301 NTU－002.C NTU－003.C	RDNT－B07A	× (使用不可)	○ (使用可能)
	RDNT－B05 NTU－002.D	× (使用不可)	○ (使用可能)

(＊＊=02,03,04／＊=2,3,4)

Raccess キーヘッドまたは Raccess ポップアップキーの対応不可錠種とキーに関するご注意

① Raccessキーヘッドと組み合わせ可能なキーは下記の５種類です。（下記以外のキーは当社にお問い合わせください）

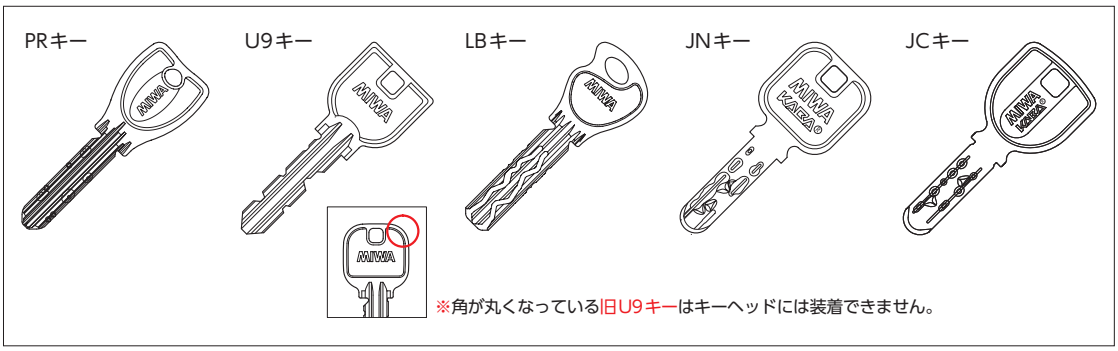

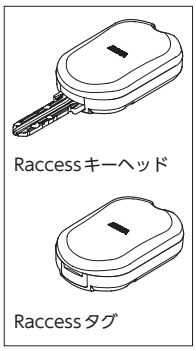

② 上記のキーであっても、以下の錠前の場合にはRaccessキーヘッドでご使用いただけません。
Raccessタグまたは通常キーをご使用ください。(詳細は下記の対応不可錠種一覧表を参照ください)

シリンダーから枠までの距離が小さいもの

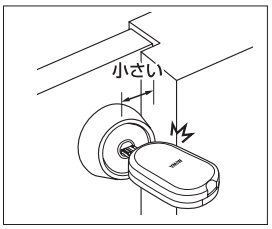

バックセット38mm以下の製品

シリンダーカバーがついているもの

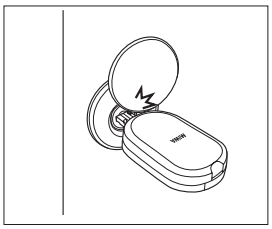

PCL01、PCL11型
※トランクルーム等に使用

シリンダーが落ち込んでいるもの

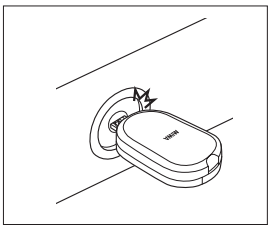

エンジンドア錠
DG2／TRU型

シリンダーが落ち込んでいるもの

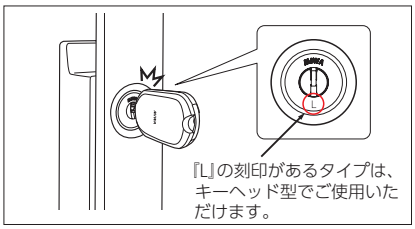

JN／JCシリンダー付グリップ錠
PLVF777／PLF777／PGVF(K)、PGF(K/Z)、PG、IPGV2F、IPG2Fの713･714型で、カギ穴下部に『L』の刻印がないもの

③ 以下の錠前にはRaccessポップアップキーでご使用いただくことができませんのでご注意ください。

- DG2シリーズの扉厚特注品（66mm以上）に限り、筐体が化粧リングに干渉し、キーが入らない可能性があるため、別途Raccessタグまたは通常キーをご使用いただきますようお願い申し上げます。
- 上記以外の住宅玄関、共用部に使用されるほとんどの錠種に対応可能ですが、バックセット38mm以下の錠前、TRT、TRU等のガラス扉用錠では、キー操作した手や指が壁や戸当たりに当たる場合があり、施解錠操作が難しい場合があります。あらかじめご承知置きください。（キーをスイングしながら操作することで施解錠操作は可能です）

  また、扉厚が対応範囲内でも、偏心で室外側の扉厚が極端に大きい場合も考えられます。ポップアップキーをご採用の際は必ず室外側の扉厚をご確認ください。

Raccess キーヘッド型IDキー対応不可錠種一覧表

主型式	TLRS2−K01＊＊の対応可否					備　考
	PR	U9	LB	JN	JC	
ANS	×	×	×	×	−	×：バックセット38mm以下のため不可。
DG2	×	×	×	×	−	×：扉厚が大きい場合に干渉するため、タグタイプをご使用ください。
DN	×	×	×	×	−	×：バックセット38mm以下のため不可。
FN	×	×	×	×	−	×：バックセット38mm以下のため不可。
IPG2F713、714	○	○	○	△	△	△：刻印L付のみ対応可能。それ以外はタグタイプをご使用ください。
IPGV2F713、714	○	○	○	△	△	△：刻印L付のみ対応可能。それ以外はタグタイプをご使用ください。
IPL2F777	○	−	−	×	×	×：対応不可。タグタイプをご使用ください。
IPLV2F777	○	−	−	×	×	×：対応不可。タグタイプをご使用ください。
PCL01	×	×	−	×	−	×：シリンダーカバーが干渉するため、PCL02型をご使用ください。
PCL11	−	×	−	−	−	×：シリンダーカバーが干渉するため、PCL12型をご使用ください。
PG(F)713、714／PGFK713、714／PGFZ713、714	○	○	○	△	△	△：刻印L付のみ対応可能。それ以外はタグタイプをご使用ください。
PGVF(K)713、714／PGVF713、714−BL	○	○	○	△	△	△：刻印L付のみ対応可能。それ以外はタグタイプをご使用ください。
PLF777／PLFK777／PLFZ777	○	−	○	×	×	×：対応不可。タグタイプをご使用ください。
PLVF(K)777	○	−	○	×	×	×：対応不可。タグタイプをご使用ください。
SL12	−	×	−	−	−	×：キー形状が対応不可。タグタイプをご使用ください。
SL77−1／SL77−2	−	×	−	−	−	×：バックセット38mm以下のため不可。
SL80	×	×	×	×	−	×：バックセット38mm以下のため不可。
TRU−1／TRU−2	×	×	×	×	−	×：扉厚が大きい場合に干渉するため、タグタイプをご使用ください。

（注1）廃止製品の対応不可錠種につきましては、当社までお問い合わせください。
（注2）DV、LA、AD、DA、AL3Mシリーズのバックセット38mm以下の場合も対象ですので、枠に干渉しないかどうかをご確認の上、ご使用ください。

【Raccess ／ノンタッチ／ FeliCa シリーズ】マルチリーダ

RDML−B01

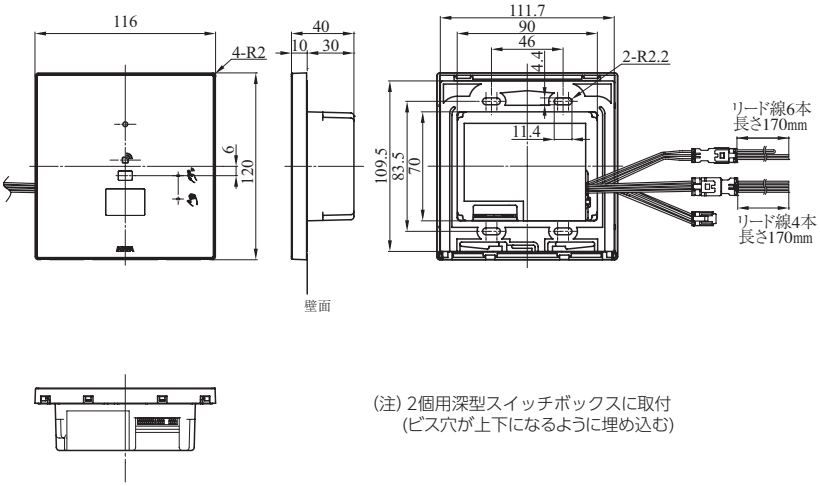

(注) 2個用深型スイッチボックスに取付
(ビス穴が上下になるように埋め込む)

RDRS2−B01EU (拡張リーダ)

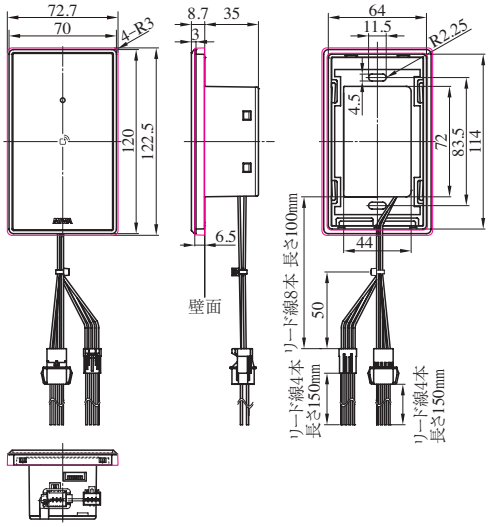

(注1) 1個用深型スイッチボックスに取付
(ビス穴が上下になるように埋め込む)
(注2) 赤線はフレームパーツ(同梱品)を取り付けた場合。

【FeliCa シリーズ】FL キーヘッド／ iEL カード／ FKL カード／ FeliCa リーダ (FKL)

TLFL−K01 (FLキーヘッド)

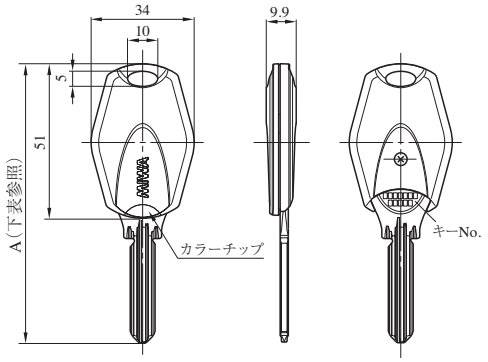

●TLFL−K01全長 (単位mm)

シリンダー	A寸法
U9	88
PR	92
LB	93.7
JN	82
JC	82.3

RDFL−B03M (リーダ)

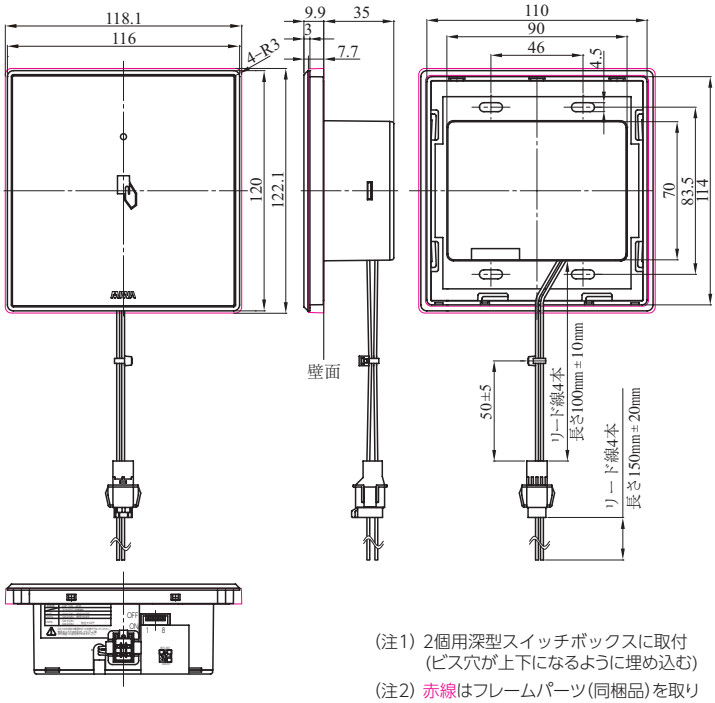

(注1) 2個用深型スイッチボックスに取付
(ビス穴が上下になるように埋め込む)
(注2) 赤線はフレームパーツ(同梱品)を取り付けた場合。

TLFL−C01 (iELカード)

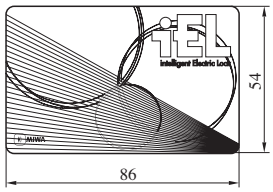

FKL.カード

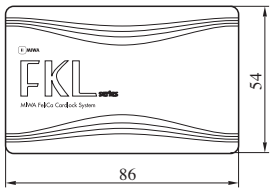

カード厚さ＝0.76mm

東京ショールーム

当社は東京にショールームを開設しております。ショールームでは、商品をすべて手にとってご検討いただけるように、錠前や建築金物など、当社商品を建物の種類ごとに常時400点を分類展示しております。さらに、ホテルカードロックシステム、住宅用電気錠システム等の実動モデルなども併設しておりますので、是非お越しください。

スマートホーム体験エリア

システム製品　体験エリア

ハンズフリー入館　体験エリア

プッシュオープンバー　体験エリア

開力軽減効果　体験エリア

交通のご案内

場　　所／東京都港区芝3丁目1番12号　赤羽橋際
美和ロック本社2階

ご利用時間／午前10時～12時　午後1時～5時（土、日、祝日は休み）※臨時休館の場合があります。

交　　通／地下鉄都営大江戸線赤羽橋駅下車　赤羽橋口より徒歩3分
地下鉄都営三田線芝公園駅下車　A2出口より徒歩5分
JR田町駅下車　徒歩の場合／ 西口より15分
バスの場合／ 東口より『ちぃばす』六本木ヒルズ方面行　赤羽橋南下車　徒歩1分

関西支店内と中部支店内にもショールームがございます。

美和ロック株式会社

本　社	東　京	東京都港区芝3丁目1番12号	〒105-8510
支　店	横　浜	神奈川県横浜市保土ケ谷区上星川2丁目13番15号	〒240-0042
	北　陸	石川県金沢市東力4丁目200番地	〒921-8015
	中　部	愛知県名古屋市千種区千種3丁目37番13号	〒464-0858
	関　西	大阪府大阪市中央区内平野町1丁目4番5号	〒540-0037
	九　州	福岡県福岡市中央区大手門2丁目4番14号	〒810-0074
営業所	札　幌	北海道札幌市中央区大通西18丁目1番35号	〒060-0042
	仙　台	宮城県仙台市青葉区一番町1丁目14番23号	〒980-0811
	広　島	広島県広島市西区小河内町2丁目1番33号	〒733-0025
	高　松	香川県高松市今里町2丁目10番地20	〒760-0078
	沖　縄	沖縄県那覇市泊3丁目1番23号	〒900-0012
工　場	伊勢・玉城・盛岡・川崎		

https://www.miwa-lock.co.jp

2021.06