セキュリティ用スピーカー

ＳＰ－８

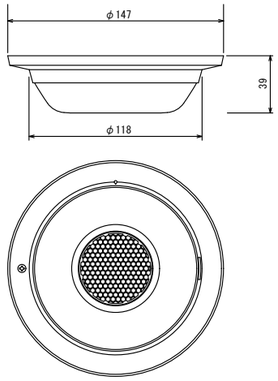

単　位	mm

音声報知器

ＶＯＡ－０２

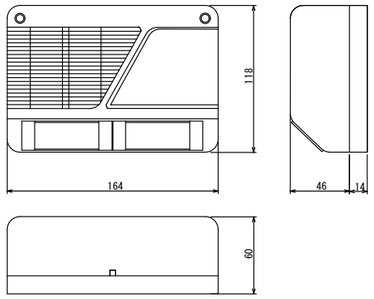

単　位	mm

人感センサ

ＯＡ－７０Ｐ

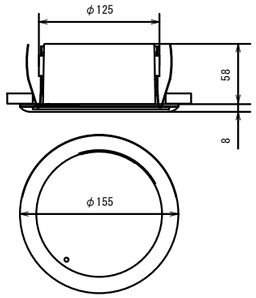

取付方法	天井埋込型				
材　質	ＡＢＳ樹脂				
仕　上	シルバー				
電　源	ＡＣ１００Ｖ±１０％　５０／６０Ｈｚ　１０ＶＡ				
重　量	約３４０ｇ	縮　尺	ＦＲＥＥ	単　位	mm

人感センサ(天井付型)

ＯＡ－７２Ｖ

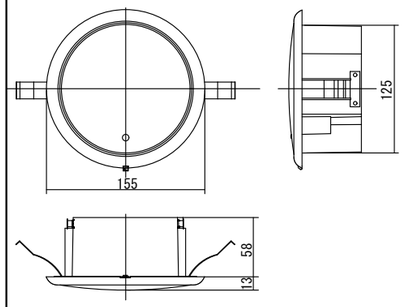

取付方法	天井取付				
取付高さ	2.0～4.0m以内				
電　源	AC/DC12～110V(50Hz/60Hz)				
出　力	ﾘﾚｰ接点1a(無電圧)　50V 0.1A以内(抵抗負荷)				
消費電力	1.5W/5.0VA以内	縮　尺	ＦＲＥＥ	単　位	mm

人感センサ(天井付型)

ＯＡ－７２０Ｖ

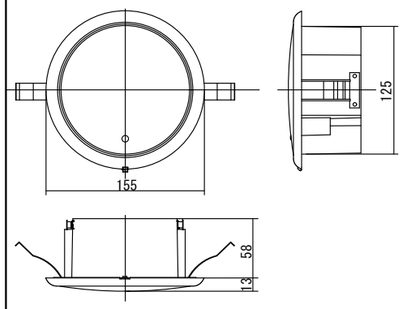

取付方法	天井取付				
取付高さ	2.0～4.0m以内				
電　源	AC/DC12～110V(50Hz/60Hz)				
出　力	ﾘﾚｰ接点1a(無電圧)　50V 0.1A以内(抵抗負荷)				
消費電力	2.0W/5.0VA以内	縮　尺	ＦＲＥＥ	単　位	mm

人感センサ（天井埋込型）

ＯＰ－０３Ｐ

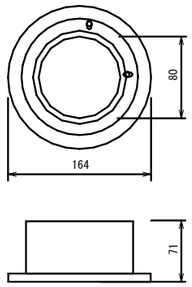

取付方法	天井埋込型				
材　質	ＡＢＳ樹脂				
仕　上	アイボリーホワイト				
電　源	ＡＣ１００Ｖ±１５Ｖ　５０／６０Ｈｚ　６０ＶＡ				
重　量	約３００ｇ	縮　尺	ＦＲＥＥ	単　位	mm

人感センサ（天井露出型）

ＯＰ－０３Ｐ

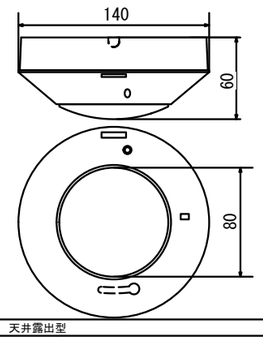

取付方法	天井露出型				
材　質	ＡＢＳ樹脂				
仕　上	アイボリーホワイト				
電　源	ＡＣ１００Ｖ±１０Ｖ　５０／６０Ｈｚ　０．５ＶＡ				
重　量	約３００ｇ	縮　尺	ＦＲＥＥ	単　位	mm

人感センサ

ＯＰ－０７Ｐ

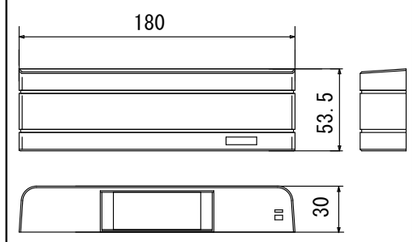

取付方法	無目取付				
材　質	―――				
仕　上	アイボリーホワイト				
電　源	ＡＣ１００Ｖ　５０／６０Ｈｚ　１Ｗ/１ＶＡ以内				
重　量	約１９３ｇ	縮　尺	ＦＲＥＥ	単　位	mm