NDF－BL SERIES （2010年3月末廃止予定品）

■左右勝手共通

U9NDF－1BL型

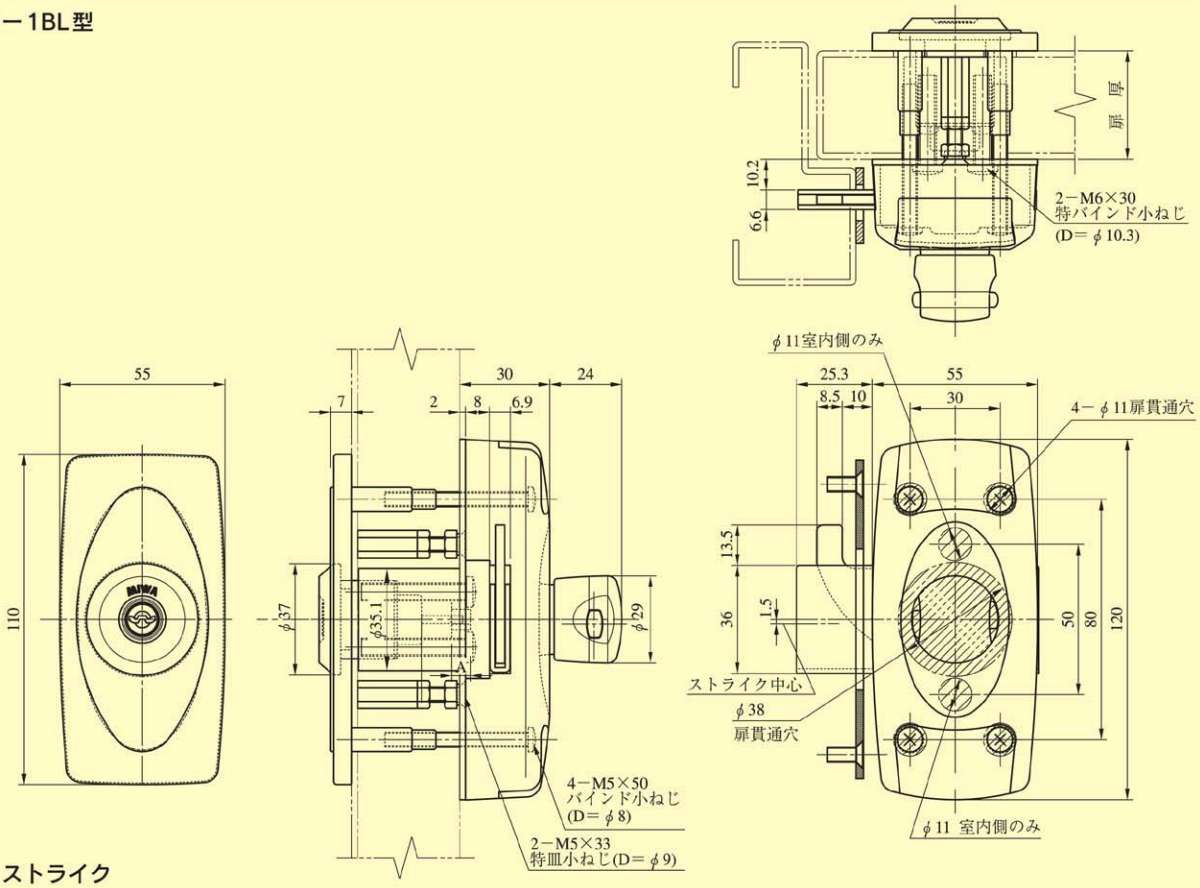

ストライク

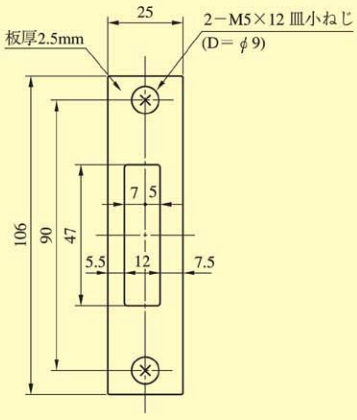

U9NDF－1ATBL型

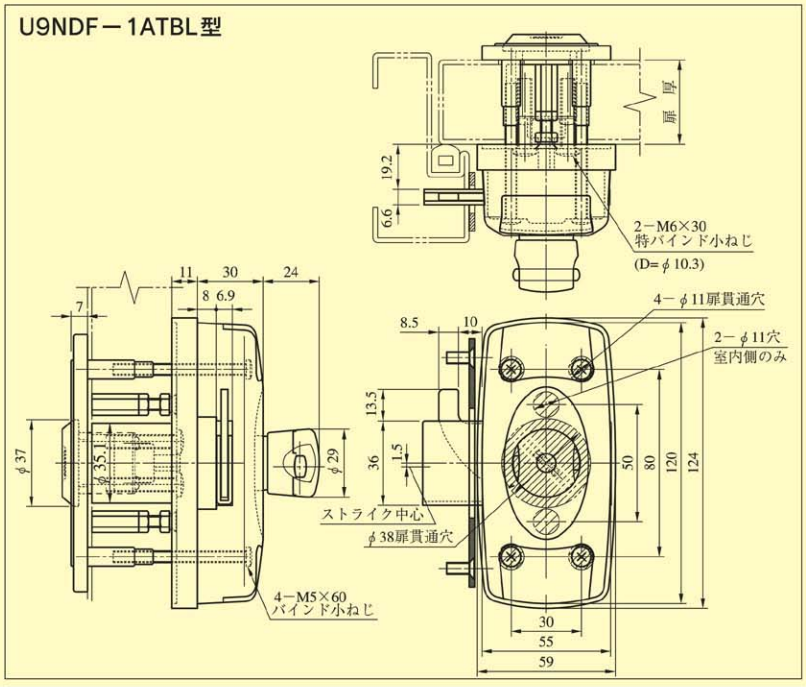

●扉厚によるA寸法(単位mm)

扉厚(mm以上～mm未満)	A寸法
35～38	6.3(取付時に切断する)
38～40	9.3(取付時に切断する)
40～43	11.3(出荷時の状態で使用)

装着可能シリンダー	型　式	機　能	扉厚(mm以上～mm未満)
U9 PR JN	NDF－BL	1	35～43
	NDF－ATBL		