GTE20 SERIES

■左右勝手共通

本図は99型ハンドル付を示す。

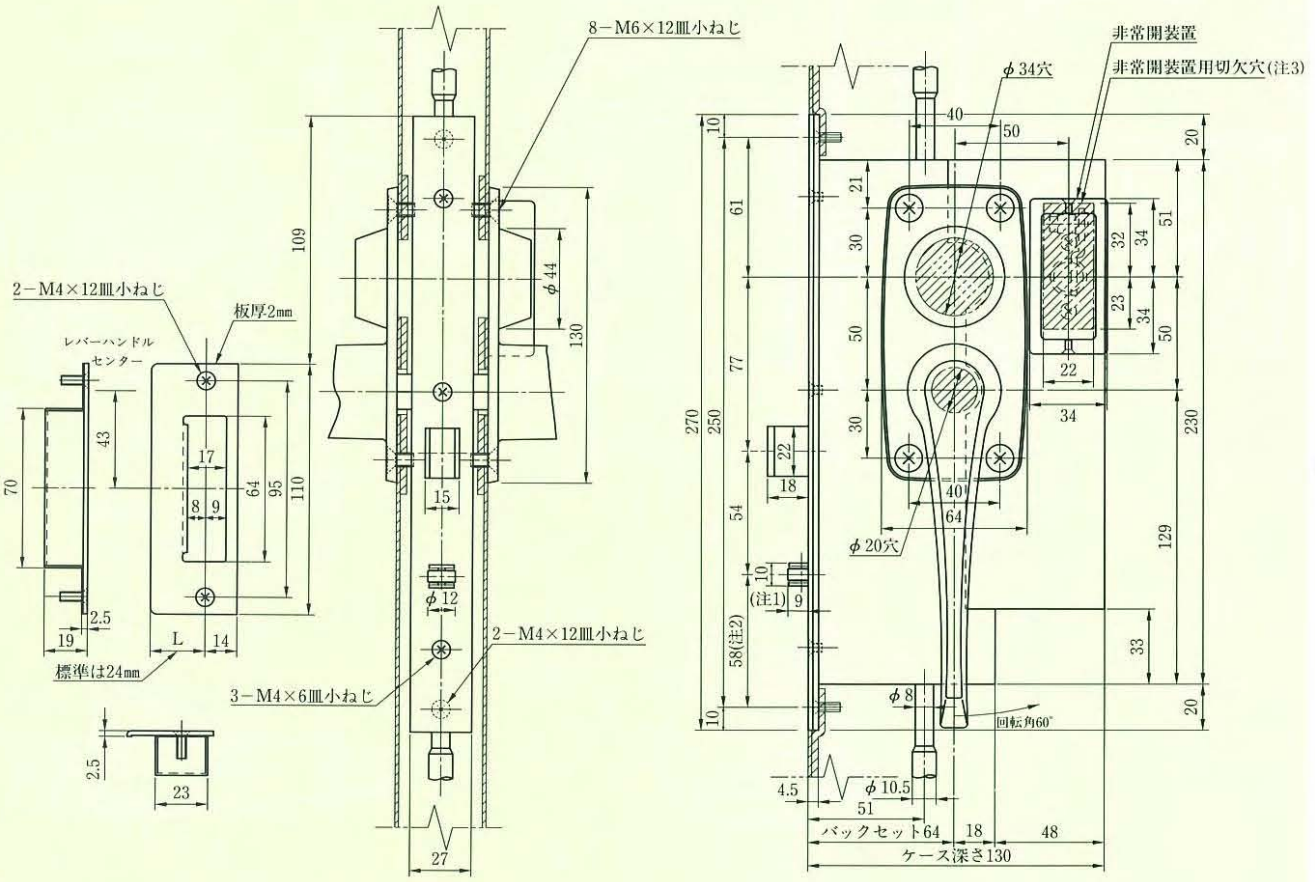

(注1)トリガーボルトの出寸法9mmの場合、有効チリ寸法は4～6mmです。
トリガーボルトの出寸法は調整可能ですので、チリ寸法1～12mmの範囲で使用できます。
(注2)GTE22型のトリガー位置は、GTE21型の16mm下方になります。
(注3)GTEの1～4の場合は非常開装置側のみ、4E型の場合は貫通穴。

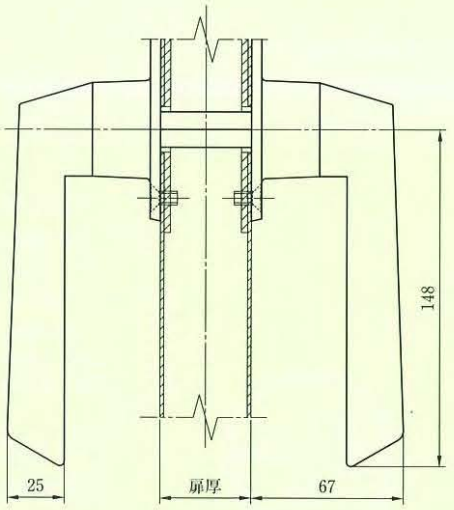

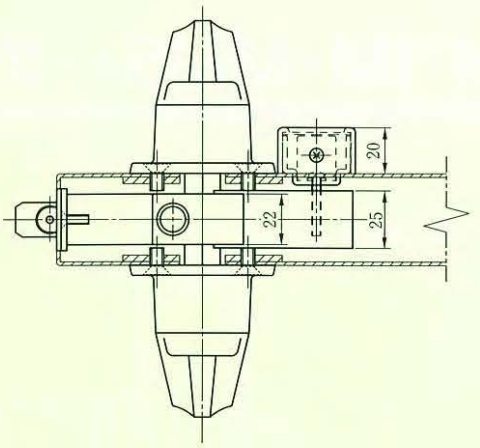

装着可能シリンダー	型　式	レバー形状	機　能	バックセット(mm)／ケース深さ(mm)	スペーシング(mm)	扉厚(mm以上～mm未満)
U9 ディスク PX EC	GTE21 GTE22	99 100	1 2 3 4 4E	64／130	50	35～42 42～50 50～58

(注)シリンダーはＡＬシリーズ用のシリンダーの1ランク大きな扉厚のものを使用します。

GTE