LHSE SERIES（平成16年3月廃止予定品）

■左右勝手共通

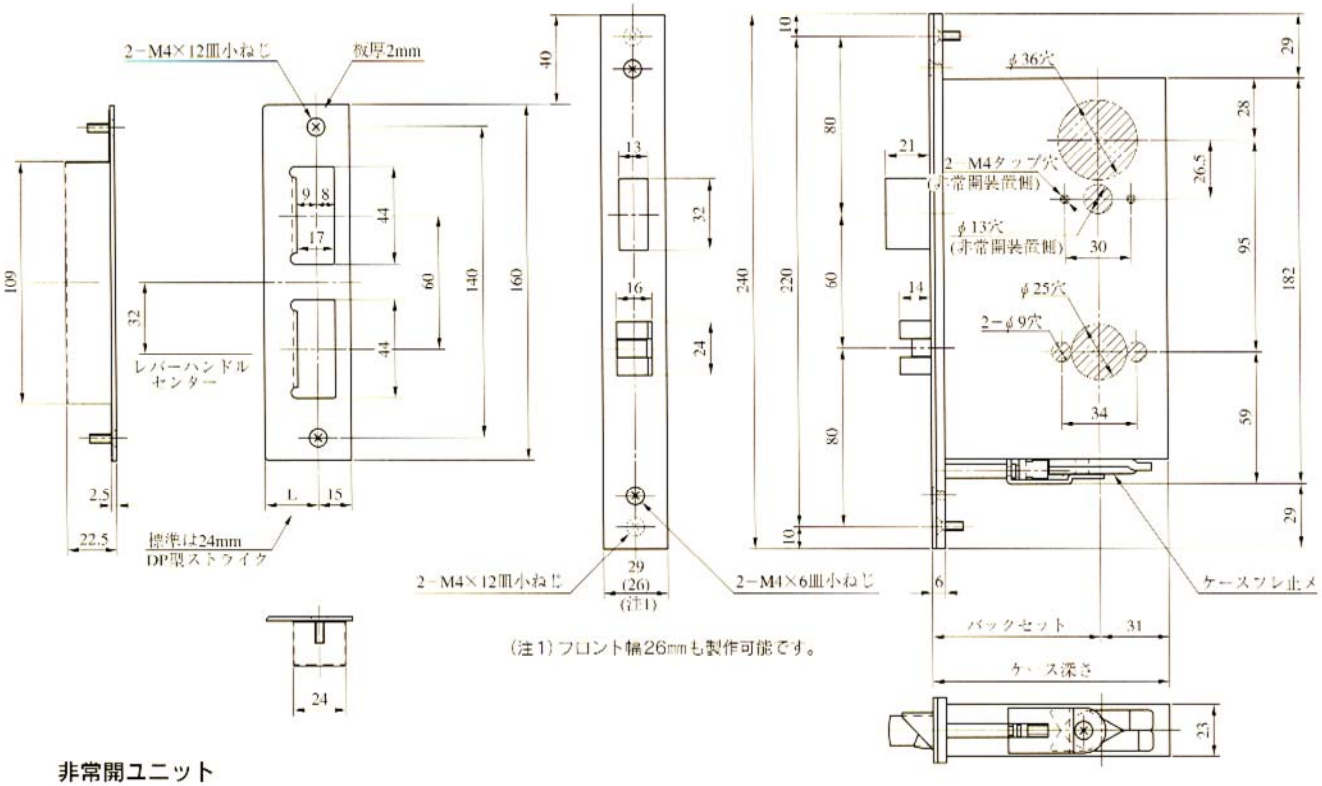

非常開ユニット

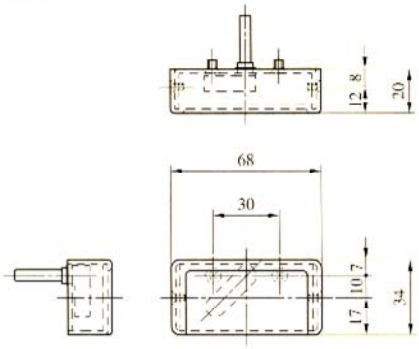

「非常の場合は割りレバーをスライドしてください
EMERGENCY BREAK THIS COVER
TURN THE LEVER」と併記してあります。

LHSE外観

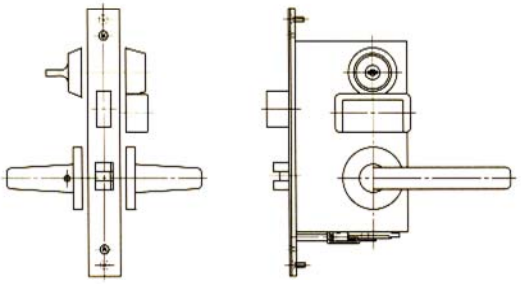

LHSE

●扉厚によるストライクのL寸法(単位mm)

片開き扉用		
扉厚(㎜～㎜)	記号	L寸法
33～42	DP	24
42～50	ER	28
50～58	FT	32
58～66	G	36

両開き扉用		
扉厚(㎜～㎜)	記号	L寸法
33～37	L	18
37～42	CM	20
42～46	N	22
46～50	DP	24
50～54	Q	26
54～58	ER	28
58～62	S	30
62～66	FT	32

●非常開装置側のシリンダーリング出寸法(単位mm)

扉厚(㎜～㎜)	U9、JN(ディスク)	PX	EC
33～42	18.5	18	24
42～50			
50～58	10.5	12	18
58～66		8	14

(注2)シリンダーユニットはLHSE専用です。

装着可能シリンダー	型　式	レバーハンドル形状	機　能	バックセット(mm)／ケース深さ(mm)	スペーシング(mm)	扉厚(mm以上～mm未満)
U9 PX JN EC	LHSE	18,19,50,51, 52,56,57,64, 66,68,69,74, 346,373	1 2 3 4 4E	64／95 76／107	95	33～42 42～50 50～58 58～66

(注1)木製扉仕様の扉厚は40～66mmになります。
(注2) ディスクシリンダー付は内部錠専用です。各種装置付はできません。型式：LHSE−1、LHSE−2、LHSE−4、LHSE−4E