人感センサ(天井付型)

ＯＡ－７２Ｖ

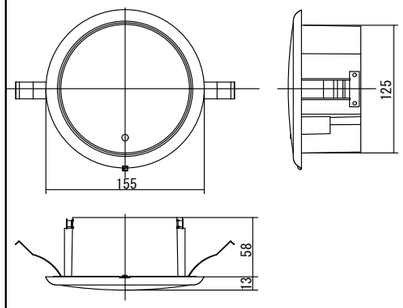

取付方法	天井取付					
取付高さ	2.0～4.0m以内					
電　源	AC/DC12～110V(50Hz/60Hz)					
出　力	リレー接点1a(無電圧)　50V 0.1A以内(抵抗負荷)					
消費電力	1.5W/5.0VA以内	縮　尺	ＦＲＥＥ	単　位	mm	

人感センサ(天井付型)

ＯＡ－７２０Ｖ

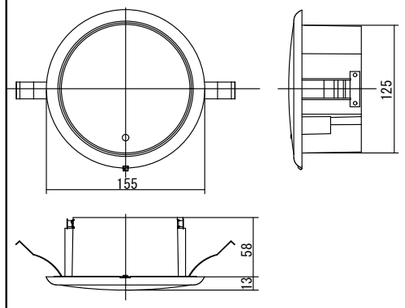

取付方法	天井取付					
取付高さ	2.0～4.0m以内					
電　源	AC/DC12～110V(50Hz/60Hz)					
出　力	リレー接点1a(無電圧)　50V 0.1A以内(抵抗負荷)					
消費電力	2.0W/5.0VA以内	縮　尺	ＦＲＥＥ	単　位	mm	